(19)中华人民共和国国家知识产权局

(12)实用新型专利

(10)授权公告号 CN 210445832 U
(45)授权公告日 2020.05.05

(21)申请号 201920734817.X

(22)申请日 2019.05.21

(73)专利权人 顺德职业技术学院
地址 528399 广东省佛山市顺德区德胜东路93号

(72)发明人 毛行标

(74)专利代理机构 北京卓恒知识产权代理事务所(特殊普通合伙) 11394
代理人 张绮丽

(51)Int.Cl.
A43B 3/00(2006.01)
A43B 13/14(2006.01)
A43B 13/22(2006.01)
A43B 13/18(2006.01)

(ESM)同样的发明创造已同日申请发明专利

权利要求书1页 说明书3页 附图2页

(54)实用新型名称

一种可定位跟踪的鞋子

(57)摘要

本实用新型提供一种可定位跟踪的鞋子，包括鞋帮、鞋底，所述鞋帮与鞋底连接，还包括定位装置、供电装置，所述定位装置、供电装置设置在鞋底内，所述供电装置向定位装置提供电源。本实用新型通过在鞋底内设置定位装置，免去了携带定位器的麻烦，方便携带且不易丢失，并通过设置供电装置可以延长定位装置的工作时间，使其能持续工作。

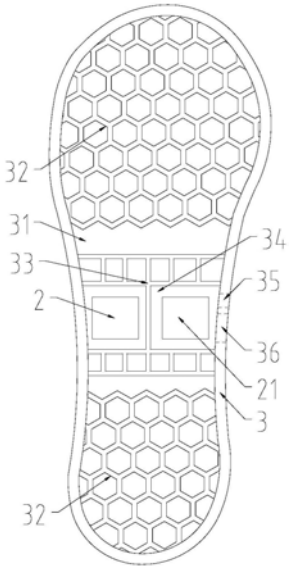

CN 210445832 U

1.一种可定位跟踪的鞋子，包括鞋帮、鞋底，所述鞋帮与鞋底连接，其特征在于：还包括定位装置、供电装置，所述定位装置、供电装置设置在鞋底内，所述供电装置向定位装置提供电源；所述鞋底内设有容腔，所述定位装置、供电装置设置在容腔内；所述鞋底的上表面向下凹陷形成凹腔，所述凹腔对应人体的足弓部处设有网格体，所述网格体形成容腔；所述凹腔对应人体的前掌部、后跟部处分别设有支承体，所述支承体呈蜂窝状；所述定位装置为GPS定位装置、GSM定位装置和/或GPRS定位装置，所述供电装置为充电电池；所述鞋底的外周面上设有连通容腔与外界的第一开口、第二开口，所述第一开口上设有用于接通定位装置与充电电池的开关，所述第二开口上设有与充电电池连接的充电接口；所述鞋底的下表面设有防滑纹、排水槽，所述防滑纹呈波浪形或波折形，所述排水槽呈条形。

一种可定位跟踪的鞋子

技术领域

[0001] 本实用新型涉及鞋子技术领域，更具体地说，是涉及一种可定位跟踪的鞋子。

背景技术

[0002] 随着人们生活水平的提高，人们的户外活动也变的越来越丰富，而且各项户外活动也开展得越来越专业化和个性化。比如登山，以前大多数登山者都是登一些小山，目的是为了加强运动量、锻炼身体；而今，越来越多的登山者追求的是一种超越自我的极限运动，不断地向更高更峭的高山迈进。

[0003] 但与此同时，户外事故整体呈上升趋势，且类型多样化。在滑坠、被困、疾病等十余种事故类型中，迷路已连续多年成为登山户外运动事故的主要类型之一。然而，因登山者丢失定位器、通讯中断或其他原因，搜救人员无法得知他们的准确位置，往往增加了救援的难度和时间，甚至会错过救援的黄金时间。

实用新型内容

[0004] 本实用新型的目的在于提供一种可定位跟踪的鞋子，其具有定位功能，以克服现有技术的不足。

[0005] 本实用新型解决其技术问题的技术方案是：一种可定位跟踪的鞋子，包括鞋帮、鞋底，所述鞋帮与鞋底连接，还包括定位装置、供电装置，所述定位装置、供电装置设置在鞋底内，所述供电装置向定位装置提供电源。

[0006] 所述鞋底内设有容腔，所述定位装置、供电装置设置在容腔内。

[0007] 所述鞋底的上表面向下凹陷形成凹腔，所述凹腔对应人体的足弓部处设有网格体，所述网格体形成容腔。

[0008] 所述凹腔对应人体的前掌部、后跟部处分别设有支承体，所述支承体呈蜂窝状。

[0009] 所述定位装置为GPS定位装置、GSM定位装置和/或GPRS定位装置，所述供电装置为充电电池。

[0010] 所述鞋底的外周面上设有连通容腔与外界的第一开口、第二开口，所述第一开口上设有用于接通定位装置与充电电池的开关，所述第二开口上设有与充电电池连接的充电接口。

[0011] 所述鞋底的下表面设有防滑纹、排水槽，所述防滑纹呈波浪形、波折形或其他形状，所述排水槽呈条形。

[0012] 本实用新型的有益效果是：

[0013] 本实用新型提供一种可定位跟踪的鞋子，通过在鞋底内设置定位装置，免去了携带定位器的麻烦，方便携带且不易丢失，并通过设置供电装置可以延长定位装置的工作时间，使其能持续工作。

[0014] 另外，鞋底内设有蜂窝状的支承体，使鞋底具有良好的支撑力和缓震性能，能够有效的吸收在登山过程中的冲击力，提高舒适性；鞋底的下表面设有防滑纹和排水槽，使其具

有良好的防滑性能，而且路面的积水接触鞋底后会直接经排水槽排走，能有效避免水珠溅到鞋帮或裤腿上。此外，鞋底的下表面还设有螺纹孔，穿着者可安装鞋钉来增强抓地力。

附图说明

[0015] 图1是本实用新型可定位跟踪的鞋子的结构示意图。

[0016] 图2是本实用新型中鞋底(上表面)的结构示意图。

[0017] 图3是本实用新型中鞋底(下表面)的结构示意图。

具体实施方式

[0018] 下面详细描述本实用新型的实施例，所述实施例的示例在附图中示出，其中自始至终相同或类似的标号表示相同或类似的元件或具有相同或类似功能的元件。下面通过参考附图描述的实施例是示例性的，仅用于解释本实用新型，而不能理解为对本实用新型的限制。

[0019] 在本实用新型的描述中，需要理解的是，术语“中心”、“横向”、“上”、“下”、“左”、“右”、“竖直”、“水平”、“内”、“外”等指示的方位或位置关系为基于附图所示的方位或位置关系，仅是为了便于描述本实用新型和简化描述，而不是指示或暗示所指的装置或元件必须具有特定的方位、以特定的方位构造和操作，因此不能理解为对本实用新型的限制。除非另有说明，“多个”的含义是两个或两个以上。

[0020] 在本实用新型的描述中，需要说明的是，除非另有明确的规定和限定，术语“安装”、“相连”、“连接”应作广义理解，例如，可以是固定连接。也可以是可拆卸连接，或一体地连接；可以是机械连接，也可以是电连接；可以是直接相连，也可以通过中间媒介间接相连，可以是两个元件内部的连通。对于本领域的普通技术人员而言，可以具体情况理解上述术语在本实用新型的具

[0021] 参见图1-3，一种可定位跟踪的鞋子，包括鞋帮1、鞋底3、定位装置2以及供电装置21，鞋帮1与鞋底3连接，定位装置2和供电装置21设置在鞋底3内，供电装置21向定位装置2提供电源。

[0022] 鞋底3的上表面向下凹陷形成凹腔31，鞋帮1的底部边缘与凹腔31的内侧壁固定连接，鞋底3设有用于封闭凹腔31的中底。凹腔31对应人体的前掌部、后跟部处分别设有蜂窝状的支承体32，使鞋底3具有良好的支撑力和缓震性能，从而增加了人们穿着的舒适性。

[0023] 凹腔31对应人体的足弓部处设有网格体33并形成若干个容腔34，定位装置2、供电装置21分别设置在容腔34内，网格体33的设置能避免穿着时压到定位装置2和供电装置21。定位装置2为GPS定位装置2、GSM定位装置2和/或GPRS定位装置2，而供电装置21为充电电池。鞋底3的外周面上设有连通容腔34与外界的第一开口35、第二开口36，第一开口35上设有用于接通定位装置2与供电装置21的开关，第二开口36上设有与充电电池连接的充电接口，第二开口36上还设有保护塞，封闭式防尘防水。

[0024] 此外，鞋底3的下表面设有防滑纹37、排水槽38。具体地，防滑纹37呈波折形，排水槽38呈长条形并横向设置。如此使得鞋底3具有良好的防滑性能，而且路面的积水接触鞋底3后会直接经排水槽38排走，能有效避免水珠溅到鞋帮1或裤腿上。

[0025] 作为优选，鞋底3的下表面还可设有若干个螺纹孔39，鞋钉可旋装在螺纹孔39上，

在行走比较崎岖或陡峭的道路时，穿着者可安装鞋钉来增强抓地力。

[0026] 尽管已经示出和描述了本实用新型的实施例，本领域的普通技术人员应当理解：在不脱离本实用新型的原理和宗旨的情况下可以对这些实施例进行多种变化、修改、替换和变型，本实用新型的范围由权利要求及其等同替换所限定，在未经创造性劳动所作的改进等，均应包含在本实用新型的保护范围之内。

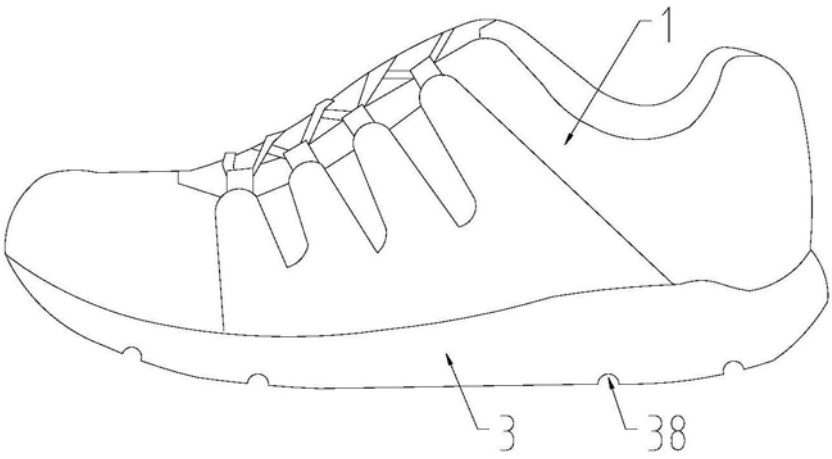

图1

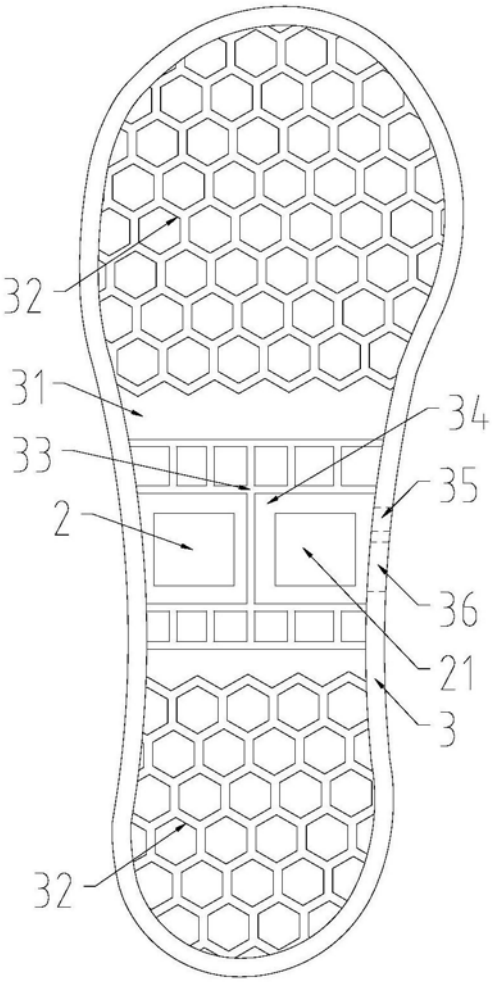

图2

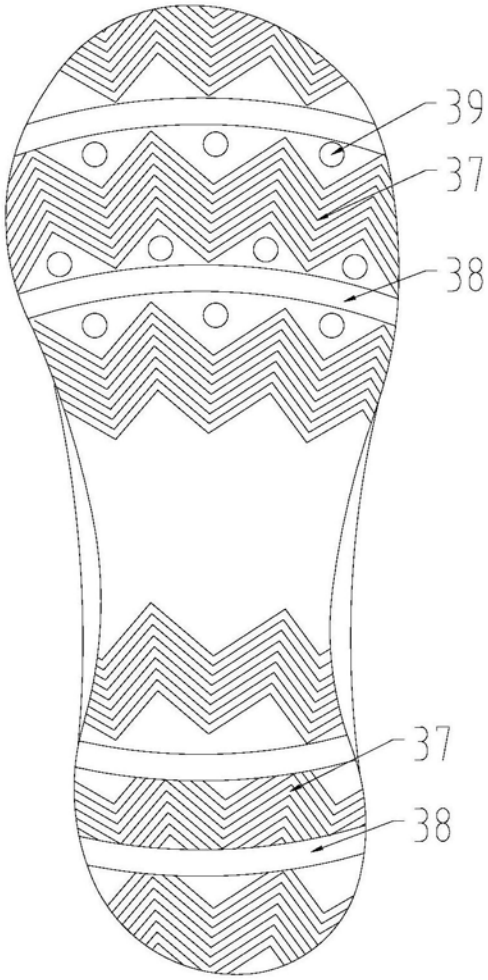

图3