(19)中华人民共和国国家知识产权局

(12)实用新型专利

(10)授权公告号 CN 203301769 U
(45)授权公告日 2013.11.20

(21)申请号 201320319413.7

(22)申请日 2013.06.05

(73)专利权人 常州盛来太阳能科技有限公司
地址 213000 江苏省常州市武进区遥观镇桥南工业园区

(72)发明人 梅建中

(74)专利代理机构 常州市夏成专利事务所（普通合伙）32233
代理人 沈毅

(51)Int.Cl.
H05B 3/42(2006.01)

权利要求书1页 说明书1页 附图1页

(54)实用新型名称

一种隔离型电加热器

(57)摘要

本实用新型涉及一种加热器，尤其是一种隔离型电加热器。该加热器包括加热管、接线柱和壳体，加热管顶端设有接线柱，加热管固定在壳体内，加热管置于导热管内，导热管固定在壳体内，导热管内注有导热油，该加热器能够避免加热管曝露在外，延长了加热器的使用寿命，节约了成本，提高了功效。

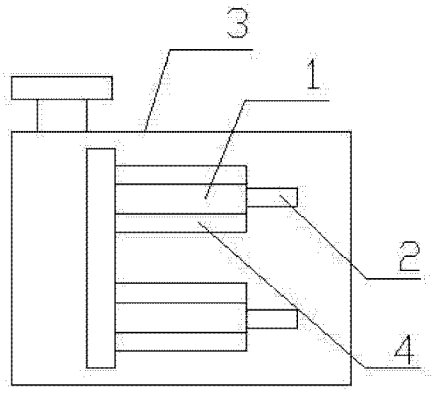

CN 203301769 U

1. 一种隔离型电加热器，包括加热管（1）、接线柱（2）和壳体（3），加热管（1）顶端设有接线柱（2），加热管（1）固定在壳体（3）内，其特征是，加热管（1）置于导热管（4）内，导热管（4）固定在壳体（3）内。

2. 根据权利要求 1 所述的一种隔离型电加热器，其特征是，导热管（4）内注有导热油。

一种隔离型电加热器

技术领域

[0001] 本实用新型涉及一种加热器，尤其是一种隔离型电加热器。

背景技术

[0002] 现有的电加热器的加热管都曝露在外，使用时间长了之后会被水垢所堆积，加热管可能会被烧坏，如果遇到高盐分的水，容易造成加热管的腐蚀，会缩短加热器的使用寿命。

实用新型内容

[0003] 为了克服现有加热器的加热管容易损坏的不足，本实用新型提供了一种隔离型电加热器。

[0004] 本实用新型解决其技术问题所采用的技术方案是：一种隔离型电加热器，包括加热管、接线柱和壳体，加热管顶端设有接线柱，加热管固定在壳体内，加热管置于导热管内，导热管固定在壳体内。

[0005] 根据本实用新型的另一个实施例，进一步包括导热管内注有导热油。

[0006] 本实用新型的有益效果是，该加热器能够避免加热管曝露在外，延长了加热器的使用寿命，节约了成本，提高了功效。

附图说明

[0007] 下面结合附图和实施例对本实用新型进一步说明。

[0008] 图 1 是一种隔离型电加热器的结构示意图；

[0009] 图中 1. 加热管，2. 接线柱，3. 壳体，4. 导热管。

具体实施方式

[0010] 如图 1 是一种隔离型电加热器的结构示意图，一种隔离型电加热器，包括加热管 1、接线柱 2 和壳体 3，加热管 1 顶端设有接线柱 2，加热管 1 固定在壳体 3 内，加热管 1 置于导热管 4 内，导热管 4 固定在壳体 3 内，导热管 4 内注有导热油。

[0011] 把加热管 1 固定在导热管 4 内，然后在导热管 4 内注满导热油，这样可以保证加热管 1 在不接触外部液体空气的同时能够保证足够的导热效率，该加热器能够避免加热管曝露在外，延长了加热器的使用寿命，节约了成本，提高了功效。

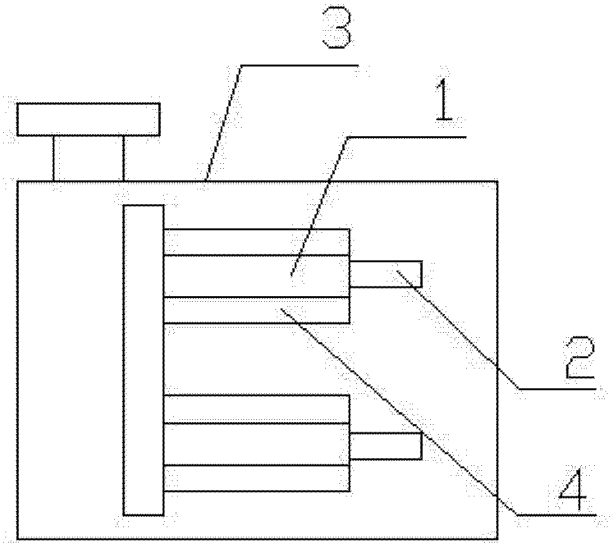

图 1