(19) DANMARK

Patentdirektoratet

(12) PATENTANSØGNING (10) DK 4697/86 A

(21) Patentansøgning nr.: 4697/86
(22) Indleveringsdag:.... 02 okt 1986
(24) Løbedag:..... 05 feb 1986
(41) Alm. tilgængelig:.... 02 okt 1986
(62) Stamansøgningsnummer:.....
(86) International ansøgning nr.:.. -
(86) International indleveringsdag: 05 feb 1986
(85) Videreførselsdag: 02 okt 1986
(30) Prioritet: 05 feb 1985 SE 8500515
(51) Int. Cl. 4: **F 16 J 15/48**

(71) Ansøger: SIGURD *KALLER, Blaestadgatan 111; S/582 62 Linkoeping, SE
(72) Opfinder: SIGURD *KALLER, Blaestadgatan 111; S/582 62 Linkoeping, SE
(74) Fuldmægtig: Patentagentfirmaet Magnus Jensens Eftf., Nytorv 3, 1450, København K

(54) Pakning

(57) Sammendrag

Sammendrag 4697-86

Pakning

En pakning beregnet til brug mellem to i hinanden teleskopisk forskydelige, cylindriske dele (2,3) er ubevægeligt anordnet i forhold til den ene del (2) ved hjælp af en pakningen understøttende ringflange (4) eller lignende. Pakningen (1) omfatter to koncentrisk, på afstand fra hinanden anordnede tætningsringe (5,6) samt et i rummet (7) mellem ringene (5,6) anordnet ringstempel (8). Tætningsringen (5), som ligger nærmest den nævnte ene del (2), har generelt set rektangulært eller kvadratisk tværsnit, dvs. radialt set cylindriske begrænsningsflader (9,10) med et U- eller V-formet ringspor (12), som trænger ind fra den fra ringflangen (4) vendte ringflade. Den anden tætningsring (6), som altså med en cylinderformet begrænsningsflade (15) tætnende ligger an mod den anden, i forhold til pakningen (1) bevægelige del (3), har dels en mod ringflangen (4) støttende ringflade (16), dels en mellem ringfladen og den cylinderformede begrænsningsflade (15) liggende nedre begrænsningsflade (17), som i et radialt snit set omtrent parabelformet, i en spids (18) nærmer sig den cylindriske begrænsningsflade (15). Ringstemplet (8) har generelt set et således kileformet tværsnit, at dets mod den førstnævnte tætningsring (5) anliggende begrænsningsflade (19) har cylindrisk form, medens dets modsatte, mod den anden tætningsring (6) anliggende begrænsningsflade (20) har en krum form, som anslutter sig til nævnte tætningsrings (6) begrænsningsflade (17).

4697-86
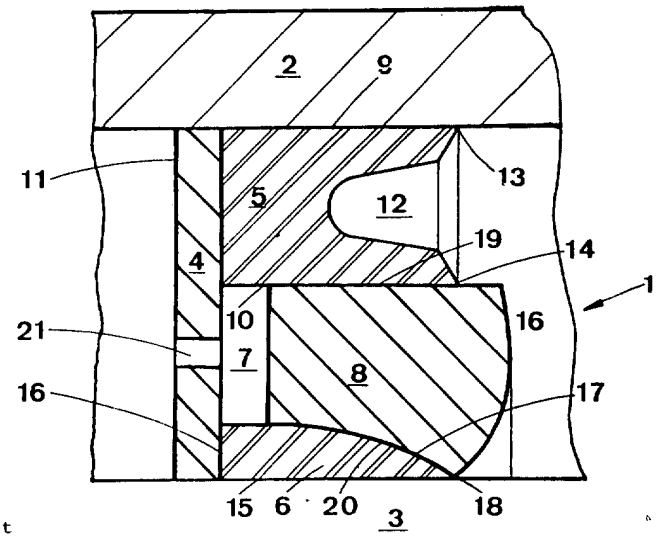
FIG 1