(19)中华人民共和国国家知识产权局

(12)实用新型专利

(10)授权公告号 CN 207378971 U
(45)授权公告日 2018.05.18

(21)申请号 201721466127.8

(22)申请日 2017.11.07

(73)专利权人 冯志强
地址 412000 湖南省株洲市芦淞区友好村27栋505号

(72)发明人 冯志强

(51)Int.Cl.
F24F 3/16(2006.01)
F24F 13/28(2006.01)

权利要求书1页 说明书2页 附图3页

(54)实用新型名称

一种新型空气净化器

(57)摘要

本实用新型公开了一种新型空气净化器。本实用新型的目的在于提供一种改进的新型空气净化器。本实用新型包括外壳，其特征在于：所述外壳内设有风道组件，风道组件左右两侧均设有一组过滤辅助组件；过滤辅助组件包括滤芯安装壳，滤芯安装壳内设有滤芯腔，滤芯腔右侧设有后侧板，后侧板上设有出风口，出风口前侧设有导线挡板，导线挡板的一端设在后侧板上；滤芯腔左侧设有进风口，进风口左侧设有前边框；进风口上设有支撑网和粗滤网，支撑网位于粗滤网内侧，通过滤芯安装壳可以方便拆装滤芯，同时滤芯有积灰掉落也容易清理，具有结构巧妙、方便实用的特点。

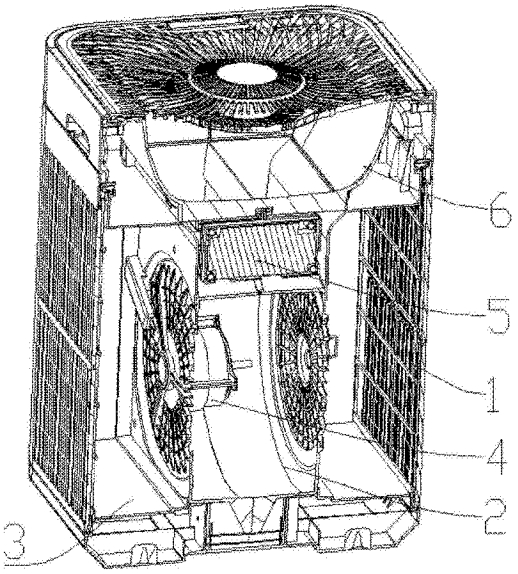

CN 207378971 U

1.一种新型空气净化器，包括外壳，其特征在于：所述外壳内设有风道组件，风道组件左右两侧均设有一组过滤辅助组件；过滤辅助组件包括滤芯安装壳，滤芯安装壳内设有滤芯腔，滤芯腔右侧设有后侧板，后侧板上设有出风口，出风口前侧设有导线挡板，导线挡板的一端设在后侧板上；滤芯腔左侧设有进风口，进风口左侧设有前边框；进风口上设有支撑网和粗滤网，支撑网位于粗滤网内侧。

2.根据权利要求1所述的一种新型空气净化器，其特征在于：所述风道组件下端设有进风部，风道组件上端设有与进风部相连的出风部；风道组件包括两个相配合的左壳体和右壳体，左壳体上设有左进风网，右壳体上设有右进风网，左进风网和右进风网可使出风部双侧进风；左进风网中间位置设有用于安装马达的马达安装部。

3.根据权利要求1所述的一种新型空气净化器，其特征在于：所述支撑网上端设有若干卡扣一、下端设有若干卡块一，粗滤网上端设有若干卡扣二、下端设有若干卡块二；前边框上端设有若干与卡扣一、卡扣二相配合的卡孔一，前边框下端设有若干与卡块一、卡块二相配合的卡孔二；前边框上端还设有方便移动机器的把手部。

4.根据权利要求1所述的一种新型空气净化器，其特征在于：所述风道组件上还设有用于安装电源板的安装座，安装座设在进风部与出风部相交的位置；风道组件下端还设有用于安装固定风道组件的固定座。

5.根据权利要求1所述的一种新型空气净化器，其特征在于：所述风道组件上方设有出风斗，出风斗呈上大下小的漏斗形，出风斗可降低出风的风速。

一种新型空气净化器

技术领域

[0001] 本实用新型涉及一种空气净化器，尤其涉及一种新型空气净化器。

背景技术

[0002] 传统的离心式空气净化器的进风通常都是单侧的，进风量较小；而且，传统空气净化器的出风是直吹的，空气净化器不比风扇，不需要对人直吹来降温，所以不需要出风速度过快。

[0003] 同时，滤芯积灰会直接掉落到机器内，使得清理非常不便。

发明内容

[0004] 本实用新型所要解决的技术问题是要提供一种新型空气净化器，它能有效解决进风量小、出风速度过快和积灰不容易清理的问题，具有结构巧妙、方便实用的特点。

[0005] 为实现上述目的，本实用新型采用的技术方案是：一种新型空气净化器，包括外壳，其特征在于：所述外壳内设有风道组件，风道组件左右两侧均设有一组过滤辅助组件；过滤辅助组件包括滤芯安装壳，滤芯安装壳内设有滤芯腔，滤芯腔右侧设有后侧板，后侧板上设有出风口，出风口前侧设有导线挡板，导线挡板的一端设在后侧板上；滤芯腔左侧设有进风口，进风口左侧设有前边框；进风口上设有支撑网和粗滤网，支撑网位于粗滤网内侧；

[0006] 进一步地，所述风道组件下端设有进风部，风道组件上端设有与进风部相连的出风部；风道组件包括两个相配合的左壳体和右壳体，左壳体上设有左进风网，右壳体上设有右进风网，左进风网和右进风网可使出风部双侧进风；左进风网中间位置设有用于安装马达的马达安装部；

[0007] 进一步地，所述支撑网上端设有若干卡扣一、下端设有若干卡块一，粗滤网上端设有若干卡扣二、下端设有若干卡块二；所述前边框上端设有若干与卡扣一、卡扣二相配合的卡孔一，前边框下端设有若干与卡块一、卡块二相配合的卡孔二；所述前边框上端还设有方便移动机器的把手部；

[0008] 进一步地，所述风道组件上还设有用于安装电源板的安装座，安装座设在进风部与出风部相交的位置；所述风道组件下端还设有用于安装固定风道组件的固定座；

[0009] 进一步地，所述风道组件上方设有出风斗，出风斗呈上大下小的漏斗形，出风斗可降低出风的风速。

[0010] 本实用新型采用了上述的技术方案，克服了背景技术的不足，提供一种新型空气净化器，它能有效解决进风量小、出风速度过快和积灰不容易清理的问题，具有结构巧妙、方便实用的特点。

附图说明

[0011] 附图1为本实用新型的剖面结构示意图；

[0012] 附图2为本实用新型的分解结构示意图；

[0013] 附图3为本实用新型中风道组件的结构示意图；

[0014] 附图4为本实用新型中滤芯安装壳的结构示意图；

[0015] 附图5为支撑网本实用新型中的结构示意图；

[0016] 附图6为本实用新型中粗滤网的结构示意图；

[0017] 图中：外壳1、风道组件2、进风部21、出风部22、左壳体23、右壳体24、左进风网25、右进风网26、马达安装部27、安装座28、固定座29、过滤辅助组件3、滤芯安装壳31、滤芯腔3101、后侧板3102、出风口3103、导线挡板3104、进风口3105、前边框3106、卡孔一3107、卡孔二3108、把手部3109、支撑网32、卡扣一3201、卡块一3202、粗滤网33、卡扣二3301、卡块二3302、马达4、电源板5、出风斗6、滤芯7、出风网8、控制板9。

具体实施方式

[0018] 下面结合附图，通过对本实用新型的具体实施方式作进一步的描述，使本实用新型的技术方案及其有益效果更加清楚、明确。

[0019] 参见附图1至6，本实用新型包括外壳1，其特征在于：所述外壳1内设有风道组件2，风道组件2左右两侧均设有一组过滤辅助组件3；过滤辅助组件3包括滤芯安装壳31，滤芯安装壳31内设有滤芯腔3101，滤芯腔3101右侧设有后侧板3102，后侧板3102上设有出风口3103，出风口3103前侧设有导线挡板3104，导线挡板3104的一端设在后侧板3102上；滤芯腔3101左侧设有进风口3105，进风口3105左侧设有前边框3106；进风口3105上设有支撑网32和粗滤网33，支撑网32位于粗滤网33内侧；

[0020] 进一步地，所述风道组件2下端设有进风部21，风道组件2上端设有与进风部21相连的出风部22；风道组件2包括两个相配合的左壳体23和右壳体24，左壳体23上设有左进风网25，右壳体24上设有右进风网26，左进风网25和右进风网26可使出风部22双侧进风；左进风网25中间位置设有用于安装马达4的马达安装部27；

[0021] 进一步地，所述支撑网32上端设有若干卡扣一3201、下端设有若干卡块一3202，粗滤网33上端设有若干卡扣二3301、下端设有若干卡块二3302；所述前边框3106上端设有若干与卡扣一3201、卡扣二3301相配合的卡孔一3107，前边框3106下端设有若干与卡块一3202、卡块二3302相配合的卡孔二3108；所述前边框3106上端还设有方便移动机器的把手部3109；

[0022] 进一步地，所述风道组件2上还设有用于安装电源板5的安装座28，安装座28设在进风部21与出风部22相交的位置；所述风道组件2下端还设有用于安装固定风道组件2的固定座29；

[0023] 进一步地，所述风道组件2上方设有出风斗6，出风斗6呈上大下小的漏斗形，出风斗6可降低出风的风速。

[0024] 在需要拆装滤芯7的时候，只需要将支撑网32和粗滤网33取下即可换装滤芯7；通过控制板9控制马达4工作，马达4在工作的时候会带着扇叶(图中未有显示)旋转形成负压，将空气吸进来经滤芯7过滤，最后从出风斗6上吹出来。

[0025] 通过上述的结构和原理的描述，所属技术领域的技术人员应当理解，本实用新型不局限于上述的具体实施方式，在本实用新型基础上采用本领域公知技术的改进和替代均落在本实用新型的保护范围，应由各权利要求限定。

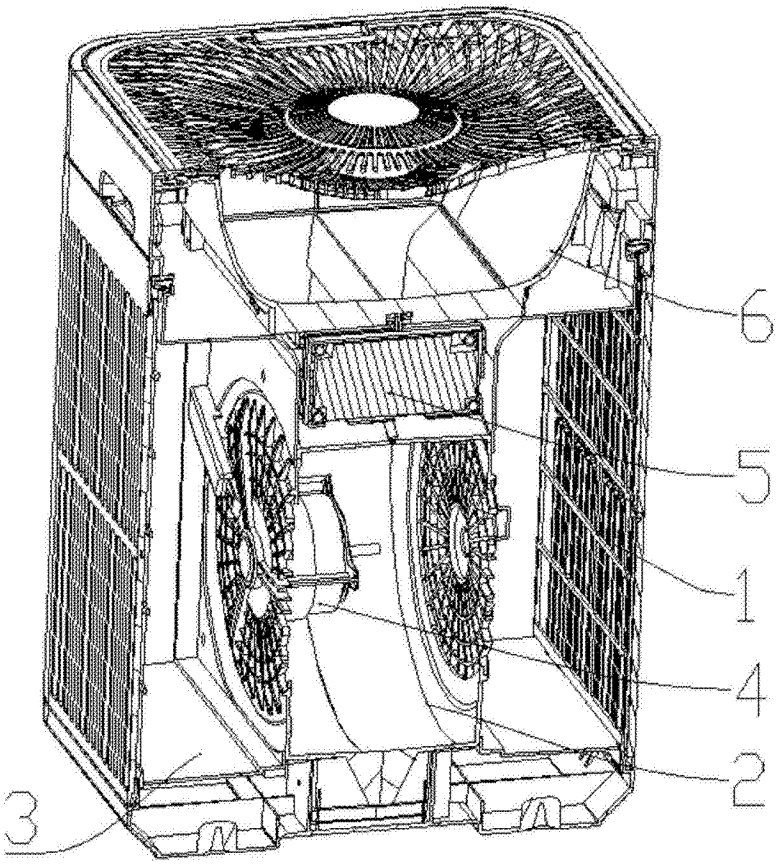

图1

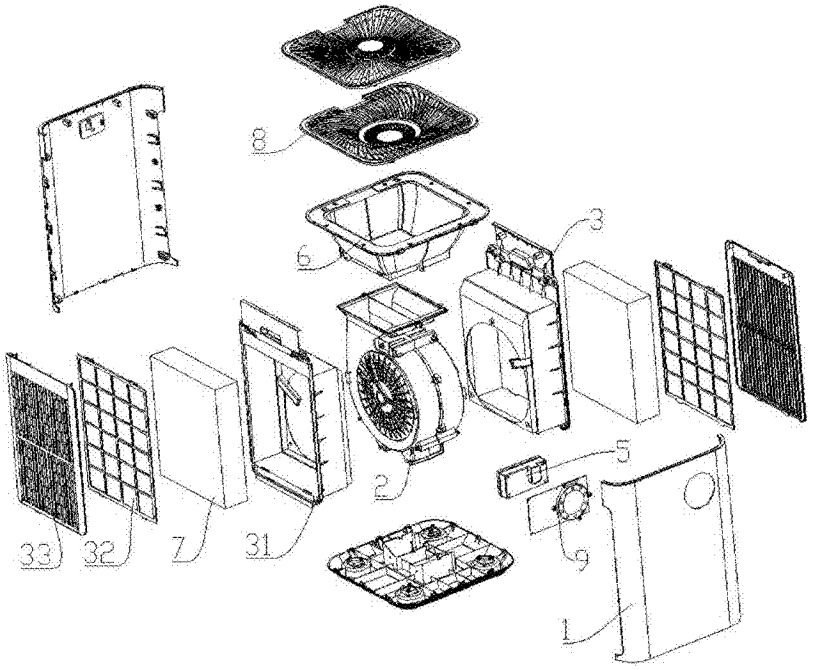

图2

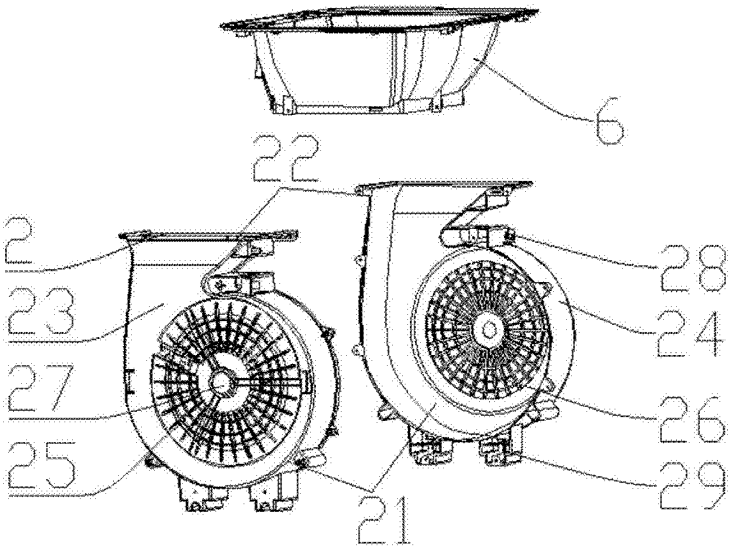
6
22
2
23
27
25
28
24
26
29
21

图3

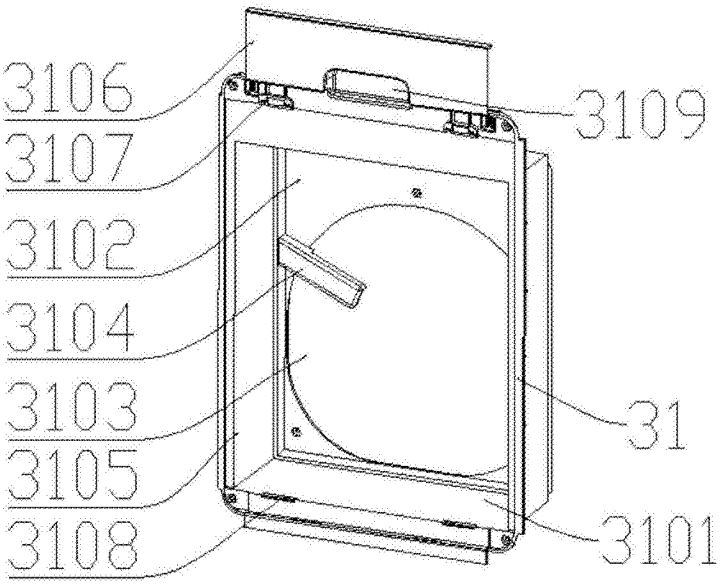
3106
3107
3102
3104
3103
3105
3108
3109
31
3101

图4

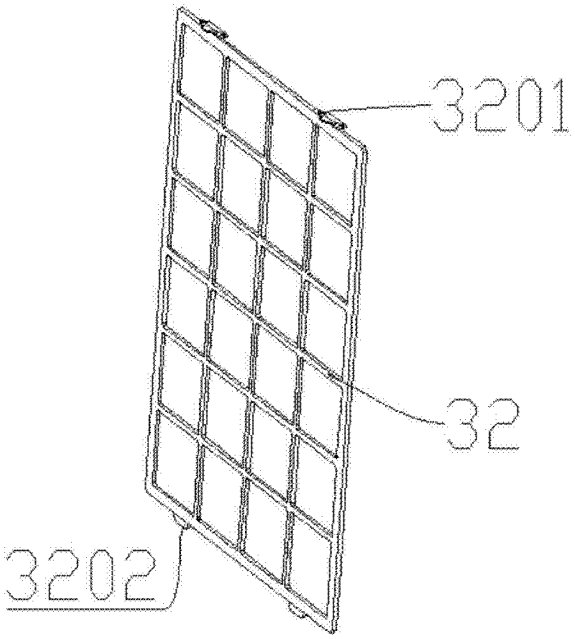

图5

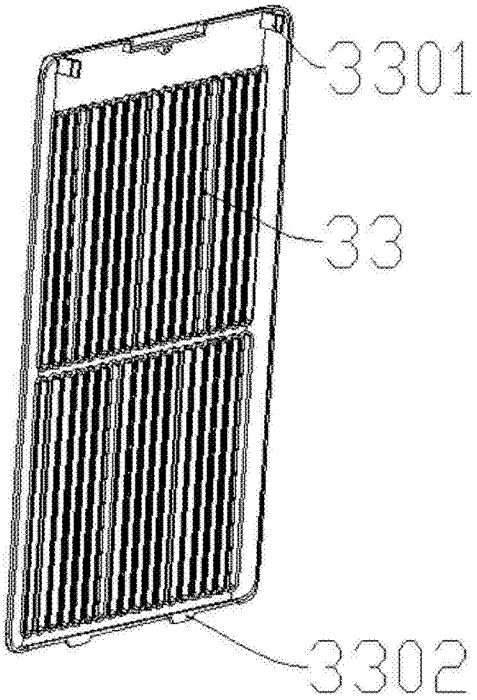

图6