[A] TIIVISTELMÄ - SAMMANDRAG

(11) (21) Patenttihakemus - Patentansökan 945367

(51) Kv.lk.6 - Int.cl.6

E 21B 10/38, 10/60, 21/12 // E 21B 7/20, 10/64
E 21D 9/00

SUOMI-FINLAND

(FI)

(22) Hakemispäivä - Ansökningsdag 14.11.94

(24) Alkupäivä - Löpdag 14.11.94

(41) Tullut julkiseksi - Blivit offentlig 15.05.96

Patentti- ja rekisterihallitus
Patent- och registerstyrelsen

(71) Hakija - Sökande

1. **Ilomäki, Valto**, Loilantie 8, 33470 Ylöjärvi, (FI)

(72) Keksijä - Uppfinnare

1. **Ilomäki, Valto**, Loilantie 8, 33470 Ylöjärvi, (FI)

(74) Asiamies - Ombud: **Patenttitoimisto T. Nieminen Oy**

(54) Keksinnön nimitys - Uppfinningens benämning

Porauslaitteen teräasetelma ja menetelmä porausjätteen poiskuljettamiseksi
Skärarrangemang för borranordning och förfarande för bortförande av borrningsavfall

(57) Tiivistelmä - Sammandrag

Tunnelia tai reikää maahan poraavan laitteen teräasetelma, joka käsittää sisemmän, teräasetelmasta poisvedettävän liriömäisen terän (11) ja olennaisesti tämän ulkopuolelle sijoitetun reiän ulkokehää poraavan rengasterän (10) ja jonka teräasetelman läpi porausjätettä kuljetetaan paineellisen väliaineen ns. huuhteluaineen avulla taaksepäin. Huuhteluaineen kanavat (19) on johdettu teräkaran (29) sisällä purkautumaan teräasetelman eteen olennaisesti terän ulkokehältä, kuten rengasterän (10) ja sisemmän terän (11) välistä ja että huuhteluaine johdetaan terien (10,11) edestä taakse teräkaran (29) läpi.
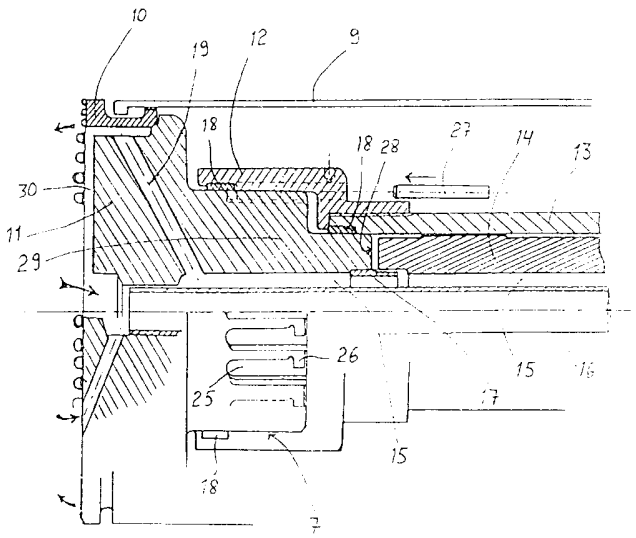
En eggsammanställning för en anordning som borrar tunnel eller hål i jorden, som består av en inre cylindrisk egg (11) som kan dragas bort från eggsammanställningen och väsentligen utanför den förenämnda placerad ringegg (10), som borrar hålets yttre cirkel och genom vilken eggsammanställningen förs borrutskott bakåt med hjälp av tryckmedium sk. spolningsmedium. Kanalerna (19) för spolningsmedium är ledda in i eggspindel (29) att spricka fram mot eggsammanställningen väsentligen från den yttre cirkeln av eggen, liksom från mellanrum av ringeggen (10) och den inre eggen (11) och att spolningsmedium förs framifrån eggarna (10,11) bakåt genom eggspindeln (29).