(19)国家知识产权局

(12)实用新型专利

(10)授权公告号 CN 217524644 U
(45)授权公告日 2022.10.04

(21)申请号 202221183926.5

(22)申请日 2022.05.17

(73)专利权人 深圳创维智能系统技术有限公司
地址 518000 广东省深圳市南山区粤海街道高新区社区高新南四道18号创维半导体设计大厦东座2208

(72)发明人 李钊 李和春

(74)专利代理机构 深圳深瑞知识产权代理有限公司 44495
专利代理师 梁杰亮

(51)Int.Cl.
A47J 31/00(2006.01)
A47J 31/06(2006.01)
A47J 31/44(2006.01)

权利要求书1页 说明书3页 附图3页

(54)实用新型名称

一种煮茶器

(57)摘要

本实用新型公开了一种煮茶器，包括底座，所述底座的内部设置有加热器，所述底座的上表面设置有壶身，所述壶身的侧表面设置有把手，所述把手的下表面固定连接有磁铁；所述壶身的上表面设置有圆环，所述圆环的上表面设置有盖子，所述盖子的下表面设置有茶漏，所述圆环的上表面呈弧形。本实用新型，通过设计铁质的盖子与磁铁，实现装置在使用时可以将茶漏进行吸附，内部的茶水可以直接滴落在壶身的内部，避免需要其他位置放置茶漏，增加装置使用的便利性，通过设计弧形的圆环与把手，实现加水或倒水时更加便利，圆环上侧不会与手部接触，可以保持洁净，且实现茶水的回流，避免溅落。

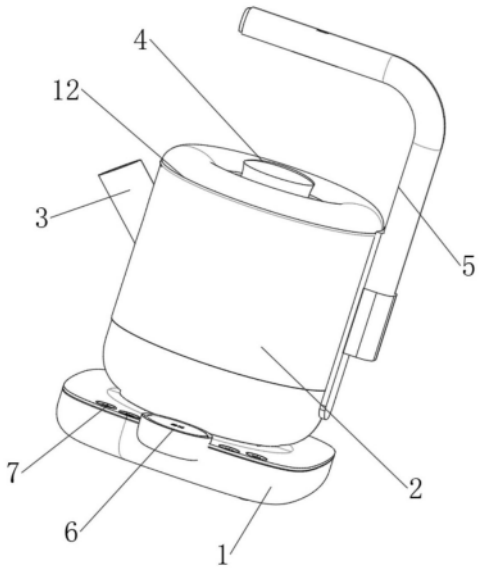

CN 217524644 U

1.一种煮茶器，包括底座(1)，其特征在于：所述底座(1)的内部设置有加热器，所述底座(1)的上表面设置有壶身(2)，所述壶身(2)的侧表面设置有把手(5)，所述把手(5)的下表面固定连接有磁铁(11)；

所述壶身(2)的上表面设置有圆环(12)，所述圆环(12)的上表面设置有盖子(4)，所述盖子(4)的下表面设置有茶漏(13)，所述圆环(12)的上表面呈弧形。

2.根据权利要求1所述的一种煮茶器，其特征在于：所述底座(1)的上表面固定连接有显示屏(6)，所述底座(1)的上表面且位于显示屏(6)的左侧设置有第一按钮(7)，所述底座(1)的上表面且位于第一按钮(7)的右侧设置有第二按钮(10)，所述底座(1)的上表面且位于第二按钮(10)的右侧设置有第三按钮(9)。

3.根据权利要求2所述的一种煮茶器，其特征在于：所述第一按钮(7)、第二按钮(10)、第三按钮(9)与加热器电性连接，所述显示屏(6)与加热器电性连接。

4.根据权利要求1所述的一种煮茶器，其特征在于：所述底座(1)的下表面设置有支撑脚(8)，所述支撑脚(8)的下表面设置有硅胶垫。

5.根据权利要求1所述的一种煮茶器，其特征在于：所述把手(5)呈L形，所述茶漏(13)的侧表面设置有孔。

6.根据权利要求1所述的一种煮茶器，其特征在于：所述盖子(4)的材质为铁，所述盖子(4)的外表面设置有防锈镀膜。

7.根据权利要求1所述的一种煮茶器，其特征在于：所述壶身(2)的侧表面固定连接有壶嘴(3)，所述茶漏(13)与盖子(4)之间卡合。

一种煮茶器

技术领域

[0001] 本实用新型涉及煮茶领域，尤其涉及一种煮茶器。

背景技术

[0002] 茶器，用现在人的观点来看，饮一杯茶用这么多复杂的器具似乎难以理解。但在古代人说，则是完成一定礼仪，使饮茶至好至精的必然过程。用器的过程，也是享受制汤、造华的过程。煮茶是一种茶艺，是把茶煮着来喝，煮茶的茶汤，茶汤颜色是品评茶汤的重要标准之一。在品煮茶之前有一个很重要的过程叫：转碗摇香，在中华文明鼎盛的唐宋时期，中国人喝茶就是煮着喝的。茶圣陆羽在《茶经》五之煮中，专门阐述了煮茶的过程。

[0003] 如专利号为CN210433335U中介绍的煮茶器，它包括壶身、茶滤，茶滤安装在壶身腔内的底部，壶身的底部设置有定位凸台，茶滤的底部设置有与所述定位凸台相配合的定位凹台，茶滤通过定位凹台套在定位凸台上实现在壶身内的定位。故它能更为方便地将茶滤从煮茶器中取出，以便于单独清洗。

[0004] 现有的一些煮茶器有以下缺陷：

[0005] 目前煮茶器的茶漏在使用后没有相应的位置进行放置，导致使用不便。

实用新型内容

[0006] 本实用新型的目的是为了解决现有技术中存在的缺点，而提出的一种煮茶器。

[0007] 为了实现上述目的，本实用新型采用了如下技术方案：一种煮茶器，包括底座，所述底座的内部设置有加热器，所述底座的上表面设置有壶身，所述壶身的侧表面设置有把手，所述把手的下表面固定连接有磁铁；所述壶身的上表面设置有圆环，所述圆环的上表面设置有盖子，所述盖子的下表面设置有茶漏，所述圆环的上表面呈弧形。

[0008] 作为上述技术方案的进一步描述：

[0009] 所述底座的上表面固定连接有显示屏，所述底座的上表面且位于显示屏的左侧设置有第一按钮，所述底座的上表面且位于第一按钮的右侧设置有第二按钮，所述底座的上表面且位于第二按钮的右侧设置有第三按钮。

[0010] 作为上述技术方案的进一步描述：

[0011] 所述第一按钮、第二按钮、第三按钮与加热器电性连接，所述显示屏与加热器电性连接。

[0012] 作为上述技术方案的进一步描述：

[0013] 所述底座的下表面设置有支撑脚，所述支撑脚的下表面设置有硅胶垫。

[0014] 作为上述技术方案的进一步描述：

[0015] 所述把手呈L形，所述茶漏的侧表面设置有孔。

[0016] 作为上述技术方案的进一步描述：

[0017] 所述盖子的材质为铁，所述盖子的外表面设置有防锈镀膜。

[0018] 作为上述技术方案的进一步描述：

[0019] 所述壶身的侧表面固定连接有壶嘴，所述茶漏与盖子之间卡合。

[0020] 本实用新型具有如下有益效果：

[0021] 1、与现有技术相比，该煮茶器，通过设计铁质的盖子与磁铁，实现装置在使用时可以将茶漏进行吸附，内部的茶水可以直接滴落在壶身的内部，避免需要其他位置放置茶漏，增加装置使用的便利性。

[0022] 2、与现有技术相比，该煮茶器，通过设计弧形的圆环与把手，实现加水或倒水时更加便利，圆环上侧不会与手部接触，可以保持洁净，且实现茶水的回流，避免溅落。

附图说明

[0023] 图1为本实用新型提出的一种煮茶器的整体结构示意图；

[0024] 图2为本实用新型提出的一种煮茶器的俯视图；

[0025] 图3为本实用新型提出的一种煮茶器的主视图；

[0026] 图4为本实用新型提出的一种煮茶器的外侧结构示意图；

[0027] 图5为本实用新型提出的一种煮茶器的内部结构示意图。

[0028] 图例说明：

[0029] 1、底座；2、壶身；3、壶嘴；4、盖子；5、把手；6、显示屏；7、第一按钮；8、支撑脚；9、第三按钮；10、第二按钮；11、磁铁；12、圆环；13、茶漏。

具体实施方式

[0030] 下面将结合本实用新型实施例中的附图，对本实用新型实施例中的技术方案进行清楚、完整地描述，显然，所描述的实施例仅仅是本实用新型一部分实施例，而不是全部的实施例。基于本实用新型中的实施例，本领域普通技术人员在没有做出创造性劳动前提下所获得的所有其他实施例，都属于本实用新型保护的范围。

[0031] 参照图1-5，本实用新型提供的一种煮茶器：包括底座1，底座1的内部设置有加热器，用于对壶身2内部的水进行加热，底座1的上表面固定连接有显示屏6，用于显示温度，底座1的上表面且位于显示屏6的左侧设置有第一按钮7，用于控制加热器的开关，第一按钮7、第二按钮10、第三按钮9与加热器电性连接，显示屏6与加热器电性连接，底座1的上表面且位于第一按钮7的右侧设置有第二按钮10，底座1的上表面且位于第二按钮10的右侧设置有第三按钮9，底座1的上表面设置有壶身2，壶身2的侧表面设置有把手5，把手5呈L形，便于对壶身2的持握，茶漏13的侧表面设置有孔，把手5的下表面固定连接有磁铁11，用于对盖子4进行吸附，底座1的下表面设置有支撑脚8，支撑脚8的下表面设置有硅胶垫，用于防滑。

[0032] 壶身2的上表面设置有圆环12，圆环12的上表面设置有盖子4，用于对壶身2进行封盖，盖子4的材质为铁，盖子4的外表面设置有防锈镀膜，盖子4的下表面设置有茶漏13，圆环12的上表面呈弧形，用于液体的回流，壶身2的侧表面固定连接有壶嘴3，茶漏13与盖子4之间卡合。

[0033] 工作原理：将壶身2放置在底座1上，开启加热器对壶身2进行加热，在将干燥的茶漏13放置在圆环12上，放入茶叶并加水，将盖子4与茶漏13之间进行卡合，当需要加水时，通过盖子4将茶漏13拉起并与磁铁11之间进行连接，并进行加水，当水洒落在圆环12上时，或壶身2倾斜时，水利落在圆环12上时，水会流入壶身2的内部，圆环12不与手部接触，可以保

持卫生。

[0034] 最后应说明的是：以上所述仅为本实用新型的优选实施例而已，并不用于限制本实用新型，尽管参照前述实施例对本实用新型进行了详细的说明，对于本领域的技术人员来说，其依然可以对前述各实施例所记载的技术方案进行修改，或者对其中部分技术特征进行等同替换，凡在本实用新型的精神和原则之内，所作的任何修改、等同替换、改进等，均应包含在本实用新型的保护范围之内。

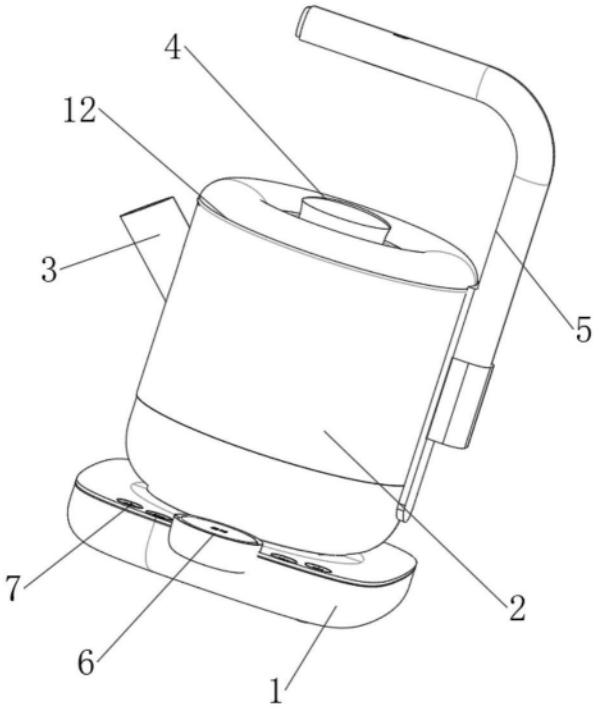

图1

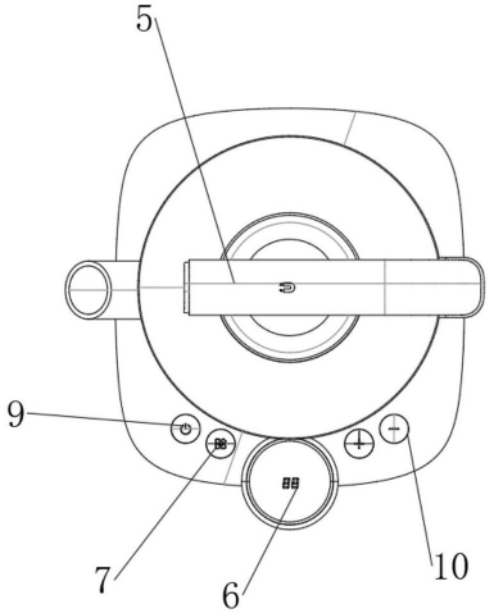

图2

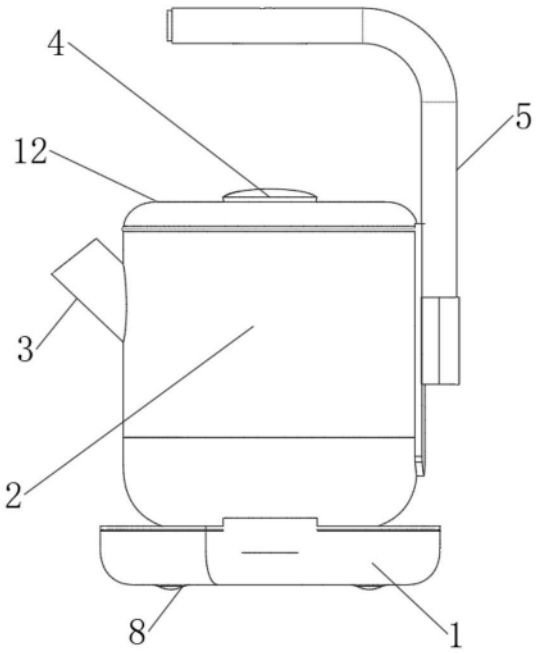

图3

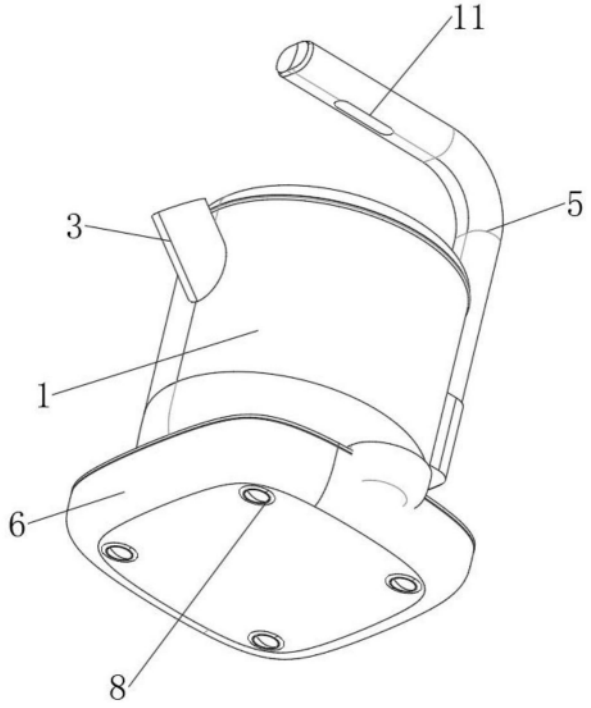

图4

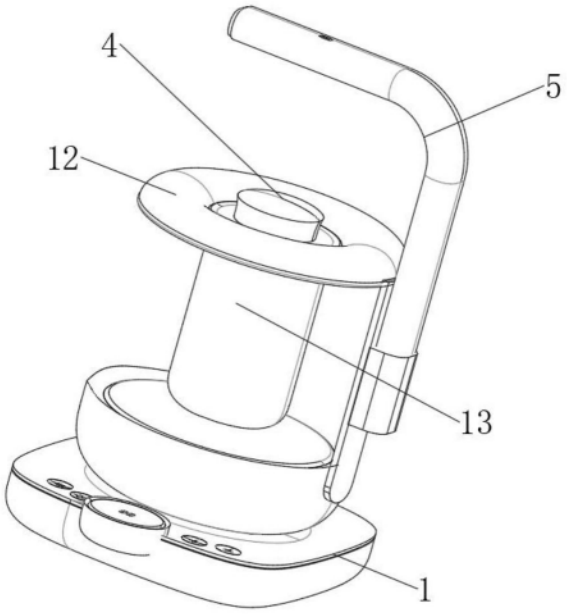

图5