H 01 M Ans.nr.: 4951/83
Indleveret: 28 okt 1983
Løbedag: 28 okt 1983
Alm. tilgængelig: 30 apr 1984
Prioritet: 29 okt 1982 GB 8230957
14 jul 1983 GB 8319050
*CHLORIDE GROUP PUBLIC LIMITED COMPANY; London, GB.
Opfinder: Ernest James *Pearson; GB.
Fuldmægtig: Ingeniørfirmaet Lehmann & Ree

Flercellet elektrisk akkumulatorbatteri

SAMMENDRAG. 4951-83

Et bly-syrerekombinationsakkumulatorbatteri indeholder et antal celler omfattende skiftevise positive og negative plader (14,11) med mellemliggende separatormateriale. Hver skiftevise plade i de to elektriske endeceller udgør en unipolar plade, der er forbundet med en poltap (10), og hver øvrige plade udgør den ene halvdel af et topolet par af plader, som ved hjælp af et integrerende brostykke (28) er forbundet med sin anden halvdel i en hosliggende celle. Brostykkrne (28) tilsammen udgør mellemcelleforbindelsesorganer, og de celler, som er direkte forbundet ved hjælp af et mellemcelleforbindelsesorgan, er kun holdt i indbyrdes afstand af mellemcelleforbindelsesorganet og kun adskilt af en luftspalte, medens de celler, som ikke er direkte forbundet ved hjælp af et mellemcelleforbindelsesorgan, er adskilt af en mellemcelleskillevæg (4) ud i et med batteribeholderen (2).

4951-83

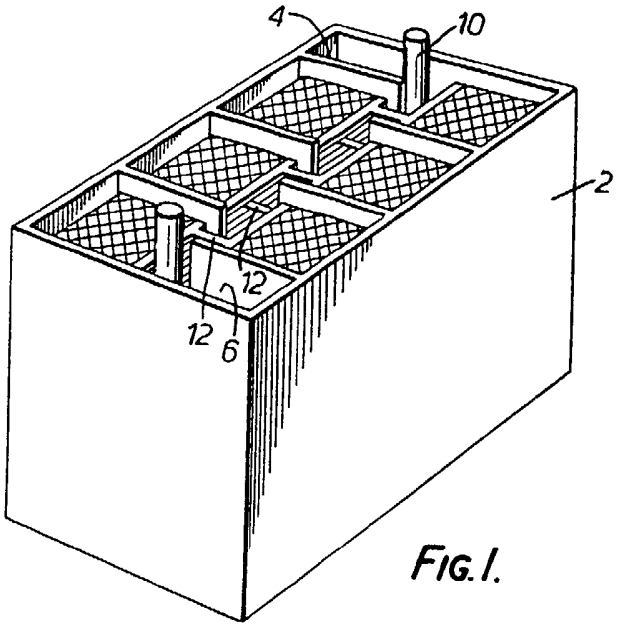

FIG. 1.

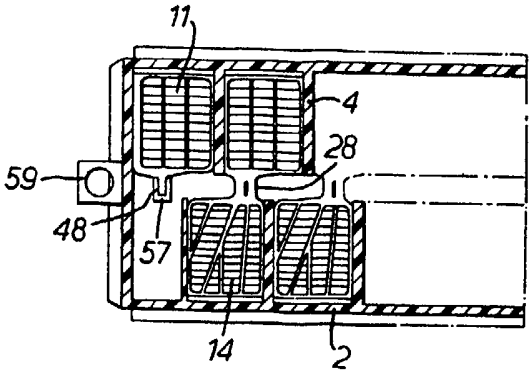

FIG. 8.