(19) 대한민국특허청(KR)
(12) 공개특허공보(A)

(51) Int. Cl.[4]
B62D 7/00

(11) 공개번호 특1987-0001995
(43) 공개일자 1987년03월28일

(21) 출원번호 특1985-0005657
(22) 출원일자 1985년08월06일

(71) 출원인 최순진
전북 김제군 금구면 용지리 340
(72) 발명자 최순진
전북 김제군 금구면 용지리 340
(74) 대리인 최박용

심사청구 : 있음

(54) 자동차의 조향장치

요약

내용 없음.

대표도

도1

명세서

[발명의 명칭]

자동차의 조향장치

[도면의 간단한 설명]

제1도는 본 발명의 정상주행시 회전상태를 나타낸 평면도.

제2도는 본 발명이 짧은 반경으로 회전하는 상태를 나타낸 평면도.

제3도는 종래 차량회전시에 나타낸 회전반경의 중심점.

제4도는 본 발명과 종래 차량의 회전반경 중심점의 차이를 나타낸 평면도.

* 도면의 주요부분에 대한 부호의 설명

1 : 본체	1a : 핀
2 : 운전대	3 : 단속링크
3a : 아암	4 : 전륜
5 : 롯드	6,6′ : 연결간
7 : 후륜	8 : 너클아암
9 : 고정로드	10 : 클러치
11 : 레버	

본 내용은 요부공개 건이므로 전문 내용을 수록하지 않았음

(57) 청구의 범위

청구항 1

운전대(2)의 회전으로 함께 이동되는 단속링크(3)에 아암(3a)을 유설하여 전륜(4)의 방향을 단속토록 된 통상의 조향장치를 구성함에 있어서, 전륜(4)에 유설된 아암(3a)을 롯드(5)로 연결하여 본체(1)에 핀(1a)으로 회동 가능하게된 연결간(6)(6′)의 선단은 롯드(5)에 유설하고 후륜(7)을 단속하는 너클 아암(8)에 고정로드(9)를 연결한 후 연결간(6)(6′)의 끝단을 유설하여 롯드(5)와 고정로드(9)가 연동되도

록 하고 연결간(6)(6′)의 중단에는 클러치(10)를 형성하여 레버(11)조작으로 전륜(4)과 후륜(7)을 동시에 방향전환시켜 짧은 회전중심점(0′)으로 본체(1)를 회동시킬 수 있도록 된 것을 특징으로 하는 자동차의 조향장치.

※ 참고사항 : 최초출원 내용에 의하여 공개하는 것임.

도면

도면1

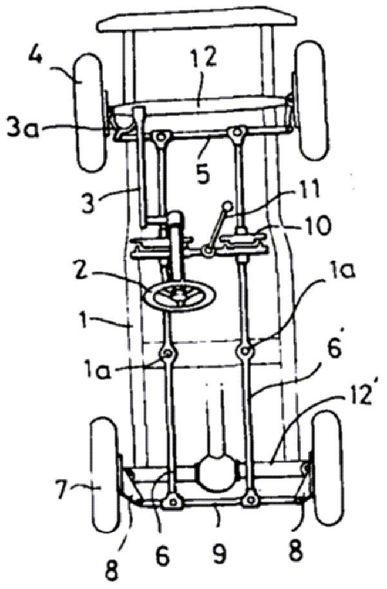

도면2

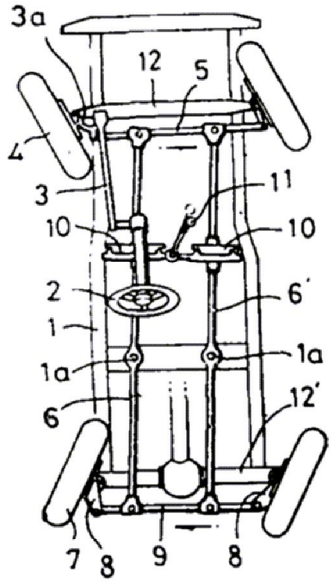

도면3

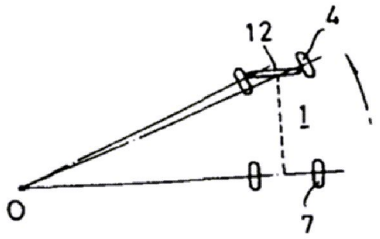
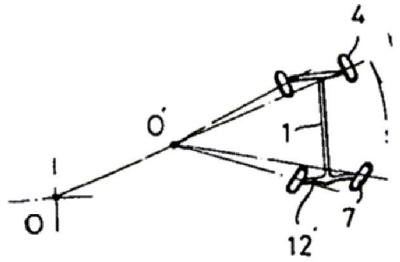
도면4