(19)中华人民共和国国家知识产权局

(12)发明专利申请

(10)申请公布号 CN 110283948 A
(43)申请公布日 2019.09.27

(21)申请号 201910562791.X

(22)申请日 2019.06.26

(71)申请人 浙江嘉龙雕刻有限公司
地址 314000 浙江省嘉兴市经济开发区塘汇工业区平一路

(72)发明人 龚宜明

(74)专利代理机构 嘉兴启帆专利代理事务所（普通合伙）33253
代理人 张抗震

(51)Int.Cl.
C14B 1/56(2006.01)

权利要求书1页 说明书4页 附图3页

(54)发明名称

一种皮革激光雕刻方法

(57)摘要

本发明公开了一种皮革激光雕刻方法，其通过配合激光雕刻机，可以做到散热效果好。一种皮革激光雕刻方法，包括以下步骤：(一)、裁切：将需雕刻的图案、花纹或商标的皮革按款式需要先裁剪好裁片，并确定好具体要雕刻的部位，用记号笔做好标记；(二)、喷涂可撕胶：在需雕刻图案的整块皮革面上均匀地喷上一层可撕胶，使可撕胶能在整个皮面上形成一层膜，将皮面覆盖住；(三)、计算并录入：将所需雕刻的图案设计好并转换至激光雕刻机的控制电脑里待用；(四)、放置：把所需雕刻图案的皮革放置在激光雕刻机的透气孔13上，并将需印制图案的部位定位在操作台面的相应位置上；(五)、调试激光强度；(六)、撕掉可撕胶即成品。

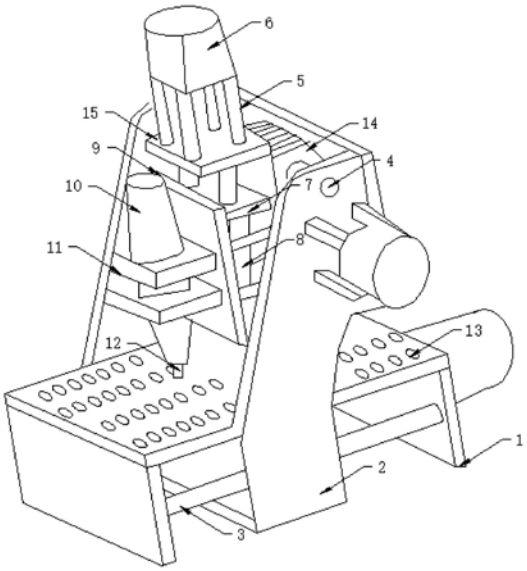

CN 110283948 A

1.一种皮革激光雕刻方法,其特征在于:包括以下步骤:

(一)、裁切:将需雕刻的图案、花纹或商标的皮革按款式需要先裁剪好裁片,并确定好具体要雕刻的部位,用记号笔做好标记;

(二)、喷涂可撕胶:在需雕刻图案的整块皮革面上均匀地喷上一层可撕胶,使可撕胶能在整个皮面上形成一层膜,将皮面覆盖住;

(三)、计算并录入:将所需雕刻的图案设计好并转换至激光雕刻机的控制电脑里待用;激光雕刻机包括底座(1),底座(1)的内部一侧安装第一支撑柱(3),底座(1)的两侧安装有第一支撑板(2),第一支撑板(2)的一端安装有螺丝(4),第一支撑板(2)的一侧安装有限位板(14),限位板(14)的一侧安装有第二支撑板(15),第二支撑板(15)的上方安装有第二支撑柱(5),第二支撑柱(5)上方安装有固定块(6),第二支撑板(15)的下方安装有第三支撑板(7),第三支撑板(7)的下方安装有固定柱(8),第三支撑板(7)的一侧安装有挡板(9),挡板(9)的一侧安装有雕刻柱(10),雕刻柱(10)的底端安装有雕刻孔(12),雕刻柱(10)的外侧安装有限位块(11),底座(1)的表面开有数个透气孔(13);

(四)、放置:把所需雕刻图案的皮革放置在激光雕刻机的透气孔(13)上,并将需印制图案的部位定位在操作台面的相应位置上;

(五)、调试激光强度:按皮革的不同厚度、图案的各异和客户的不同要求将激光雕刻机的雕刻强度调至合适数据,并指令激光雕刻机把图案直接雕刻至皮革上;

(六)、撕掉可撕胶:将雕刻好的皮革面上的可撕胶撕掉,即成品。

2.根据权利要求1的皮革激光雕刻方法,其特征在于:皮革的原料为下列种类之一:①天然皮革,②人造皮革。

3.根据权利要求1的皮革激光雕刻方法,其特征在于:底座(1)分别与第一支撑板(2)和第一支撑柱(3)固定连接。

4.根据权利要求1的皮革激光雕刻方法,其特征在于:第一支撑板(2)与螺丝(4)活动连接。

5.根据权利要求1的皮革激光雕刻方法,其特征在于:第二支撑柱(5)与固定块(6)固定连接。

6.根据权利要求1的皮革激光雕刻方法,其特征在于:底座(1)、第一支撑板(2)和第二支撑板(15)均安装有第二支撑柱(5)。

7.根据权利要求1的皮革激光雕刻方法,其特征在于:挡板(9)与第三支撑板(7)固定连接。

8.根据权利要求1的皮革激光雕刻方法,其特征在于:限位块(11)开有与雕刻柱(10)直径一样大的孔。

一种皮革激光雕刻方法

技术领域

[0001] 本发明属于激光雕刻技术领域，具体地说是涉及一种皮革激光雕刻方法。

背景技术

[0002] 激光雕刻机，顾名思义，既是利用激光对需要雕刻的材料进行雕刻的一种先进设备。激光雕刻机不同于机械雕刻机和其他传统的手工雕刻方式，机械雕刻机是使用机械手段，比如金刚石等硬度极高的材料来雕刻其他东西，而激光雕刻机则是使用激光的热能对材料进行雕刻，激光雕刻机内的激光器是其核心所在。

[0003] 一般来说，激光雕刻机的使用范围更加广泛，而且雕刻精度更高，雕刻速度也更加快捷。而且相对于传统的手工雕刻方式，激光雕刻也可以将雕刻效果做到很细腻，丝毫不亚于手工雕刻的工艺水平。正是因为激光雕刻机有着如此多的优越性，所以现在激光雕刻机的应用已经逐渐取代了传统的雕刻设备和方式，但散热效果不佳，温度过高导致机器故障，尤其是在对皮革进行图案雕刻，一旦机器、皮革温度过高，皮革会被烧毁，机器故障，人员受到伤害。

发明内容

[0004] 本发明的目的是提供一种皮革激光雕刻方法，其通过配合激光雕刻机，可以做到散热效果好。

[0005] 为解决上述技术问题，本发明的目的是这样实现的：

一种皮革激光雕刻方法，包括以下步骤：

(一)、裁切：将需雕刻的图案、花纹或商标的皮革按款式需要先裁剪好裁片，并确定好具体要雕刻的部位，用记号笔做好标记；

(二)、喷涂可撕胶：在需雕刻图案的整块皮革面上均匀地喷上一层可撕胶，使可撕胶能在整个皮面上形成一层膜，将皮面覆盖住；

(三)、计算并录入：将所需雕刻的图案设计好并转换至激光雕刻机的控制电脑里待用；激光雕刻机包括底座1，底座1的内部一侧安装第一支撑柱3，底座1的两侧安装有第一支撑板2，第一支撑板2的一端安装有螺丝4，第一支撑板2的一侧安装有限位板14，限位板14的一侧安装有第二支撑板15，第二支撑板15的上方安装有第二支撑柱5，第二支撑柱5上方安装有固定块6，第二支撑板15的下方安装有第三支撑板7，第三支撑板7的下方安装有固定柱8，第三支撑板7的一侧安装有挡板9，挡板9的一侧安装有雕刻柱10，雕刻柱10的底端安装有雕刻孔12，雕刻柱10的外侧安装有限位块11，底座1的表面开有数个透气孔13；

(四)、放置：把所需雕刻图案的皮革放置在激光雕刻机的透气孔13上，并将需印制图案的部位定位在操作台面的相应位置上；

(五)、调试激光强度：按皮革的不同厚度、图案的各异和客户的不同要求将激光雕刻机的雕刻强度调至合适数据，并指令激光雕刻机把图案直接雕刻至皮革上；

(六)、撕掉可撕胶：将雕刻好的皮革面上的可撕胶撕掉，即成品。

[0006] 在上述方案的基础上并作为上述方案的优选方案：皮革的原料为下列种类之一：①天然皮革，②人造皮革。

[0007] 在上述方案的基础上并作为上述方案的优选方案：底座1分别与第一支撑板2和第一支撑柱3固定连接。

[0008] 在上述方案的基础上并作为上述方案的优选方案：第一支撑板2与螺丝4活动连接。

[0009] 在上述方案的基础上并作为上述方案的优选方案：第二支撑柱5与固定块6固定连接。

[0010] 在上述方案的基础上并作为上述方案的优选方案：底座1、第一支撑板2和第二支撑板15均安装有第二支撑柱5。

[0011] 在上述方案的基础上并作为上述方案的优选方案：挡板9与第三支撑板7固定连接。

[0012] 在上述方案的基础上并作为上述方案的优选方案：限位块11开有与雕刻柱10直径一样大的孔。

[0013] 本发明相比现有技术突出且有益的技术效果是：

本发明的皮革激光雕刻方法，通过底座分别与第一支撑板和第一支撑柱固定连接，用来支撑整个机器的位置，第一支撑板与螺丝活动连接，通过螺丝的安装方便第一支撑板的拆卸，也可更好的固定第一支撑板的位置，挡板与第三支撑板固定连接，更好地固定挡板的位置，限位块开有与雕刻柱直径一样大的孔，更好地固定雕刻柱，底座的表面开有数个透气孔，更好的将机器产生的热量排出，皮革放置在底座上雕刻，不易被烧毁。

附图说明

[0014] 图1是本发明的整体结构示意图。

[0015] 图2是本发明的背面结构示意图。

[0016] 图3是本发明的侧面结构示意图。

[0017] 附图标记：1、底座；2、第一支撑板；3、第一支撑柱；4、螺丝；5、第二支撑柱；6、固定块；7、第三支撑板；8、固定柱；9、挡板；10、雕刻柱；11、限位块；12、雕刻孔；13、透气孔；14、限位板；15、第二支撑板。

具体实施方式

[0018] 下面结合附图以具体实施例对本发明作进一步描述；

本实施例给出了一种皮革激光雕刻方法，包括以下步骤：

一、裁切：将需雕刻的图案、花纹或商标的皮革按款式需要先裁剪好裁片，并确定好具体要雕刻的部位，用记号笔做好标记；

二、喷涂可撕胶：在需雕刻图案的整块皮革面上均匀地喷上一层可撕胶，使可撕胶能在整个皮面上形成一层膜，将皮面覆盖住；

三、计算并录入：将所需雕刻的图案设计好并转换至激光雕刻机的控制电脑里待用；激光雕刻机包括底座1，底座1的内部一侧安装第一支撑柱3，底座1的两侧安装有第一支撑板2，第一支撑板2的一端安装有螺丝4，第一支撑板2的一侧安装有限位板14，限位板14的一侧

安装有第二支撑板15，第二支撑板15的上方安装有第二支撑柱5，第二支撑柱5上方安装有固定块6，第二支撑板15的下方安装有第三支撑板7，第三支撑板7的下方安装有固定柱8，第三支撑板7的一侧安装有挡板9，挡板9的一侧安装有雕刻柱10，雕刻柱10的底端安装有雕刻孔12，雕刻柱10的外侧安装有限位块11，底座1的表面开有数个透气孔13；

四、放置：把所需雕刻图案的皮革放置在激光雕刻机的透气孔13上，并将需印制图案的部位定位在操作台面的相应位置上；

五、调试激光强度：按皮革的不同厚度、图案的各异和客户的不同要求将激光雕刻机的雕刻强度调至合适数据，并指令激光雕刻机把图案直接雕刻至皮革上；

六、撕掉可撕胶：将雕刻好的皮革面上的可撕胶撕掉，即成品。

[0019] 进一步的，皮革的原料为下列种类之一：①天然皮革，②人造皮革；

进一步的，底座1分别与第一支撑板2和第一支撑柱3固定连接，用来支撑整个机器的位置。

[0020] 第一支撑板2与螺丝4活动连接，通过螺丝4的安装方便第一支撑板2的拆卸，也可更好的固定第一支撑板2的位置。

[0021] 第二支撑柱5与固定块6固定连接，通过第二支撑柱5固定固定块6的位置。

[0022] 底座1、第一支撑板2和第二支撑板15均安装有第二支撑柱5，方便机器运转，使机器结构更稳定。

[0023] 挡板9与第三支撑板7固定连接，更好地固定挡板9的位置。

[0024] 限位块11开有与雕刻柱10直径一样大的孔，更好地固定雕刻柱10。

[0025] 具体操作过程：具体的，使用过程中，底座1的内部一侧安装第一支撑柱3，底座1的两侧安装有第一支撑板2，底座1分别与第一支撑板2和第一支撑柱3固定连接，用来支撑整个机器的位置，第一支撑板2的一端安装有螺丝4，第一支撑板2与螺丝4活动连接，通过螺丝4的安装方便第一支撑板2的拆卸，也可更好的固定第一支撑板2的位置，第一支撑板2的一侧安装有限位板14，限位板14的一侧安装有第二支撑板15，底座1、第一支撑板2和第二支撑板15均安装有第二支撑柱5，方便机器运转，使机器结构更稳定，第二支撑板15的上方安装有第二支撑柱5，第二支撑柱5上方安装有固定块6，第二支撑柱5与固定块6固定连接，通过第二支撑柱5固定固定块6的位置，第二支撑板15的下方安装有第三支撑板7，第三支撑板7的下方安装有固定柱8，第三支撑板7的一侧安装有挡板9，挡板9与第三支撑板7固定连接，更好地固定挡板9的位置，挡板9的一侧安装有雕刻柱10，雕刻柱10的底端安装有雕刻孔12，雕刻柱10的外侧安装有限位块11，限位块11开有与雕刻柱10直径一样大的孔，更好地固定雕刻柱10，底座1的表面开有数个透气孔13，经过裁切和喷涂可撕胶的皮革放置底座上进行激光雕刻。

[0026] 在本发明的描述中，需要理解的是，术语“上”、“下”、“顶”、“底”、“内”、“外”等指示的方位或位置关系为基于附图所示的方位或位置关系，或者是该发明产品使用时惯常摆放的方位或位置关系，或者是本领域技术人员惯常理解的方位或位置关系，仅是为了便于描述本发明和简化描述，而不是指示或暗示所指的设备或元件必须具有特定的方位、以特定的方位构造和操作，因此不能理解为对本发明的限制。

[0027] 此外，术语“第一”、“第二”仅用于描述目的，而不能理解为指示或暗示相对重要性或者隐含指明所指示的技术特征的数量。

[0028] 上述实施例仅为本发明的较佳实施例，并非依此限制本发明的保护范围，故：凡依本发明的结构、形状、原理所做的等效变化，均应涵盖于本发明的保护范围之内。

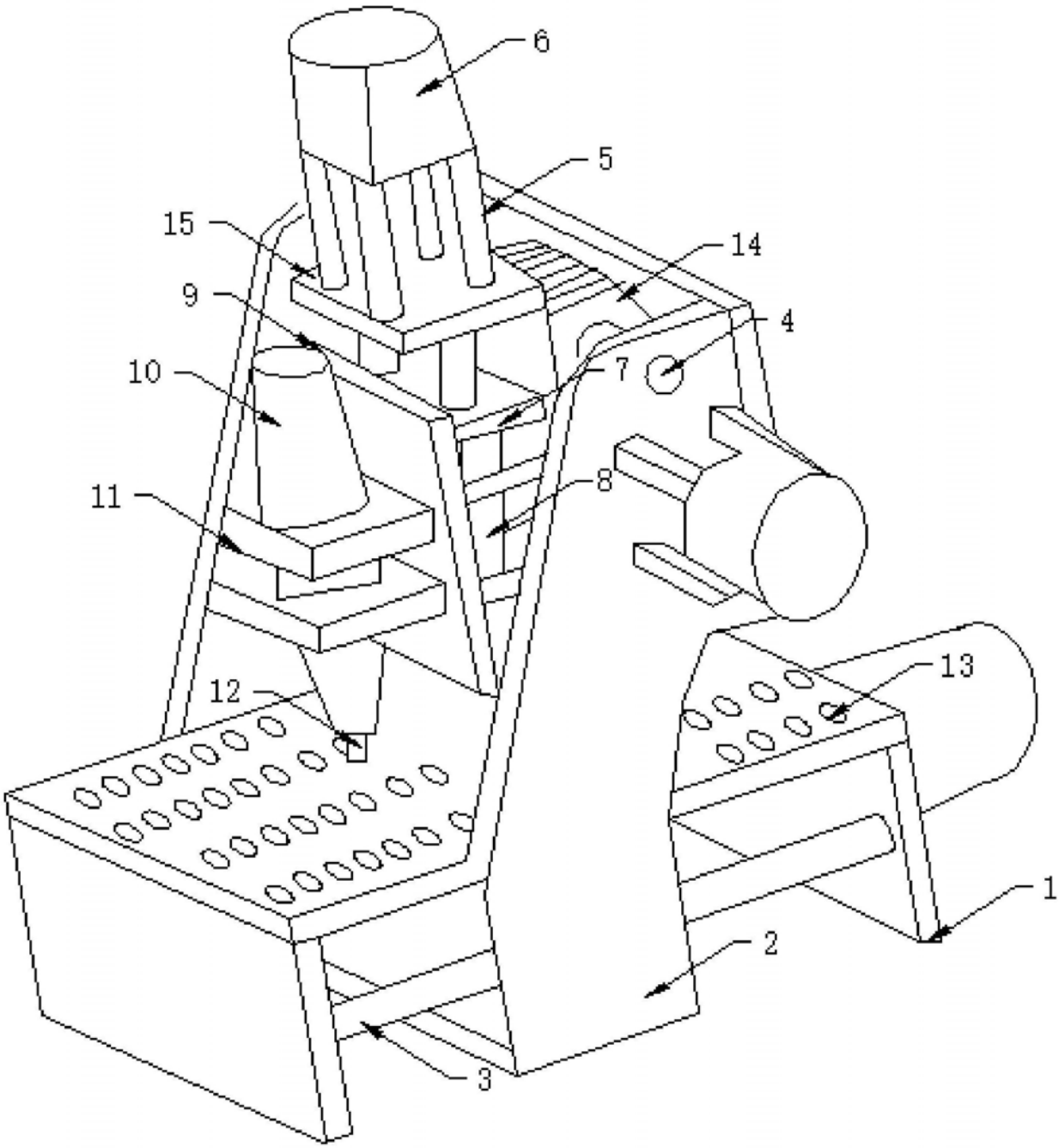

图1

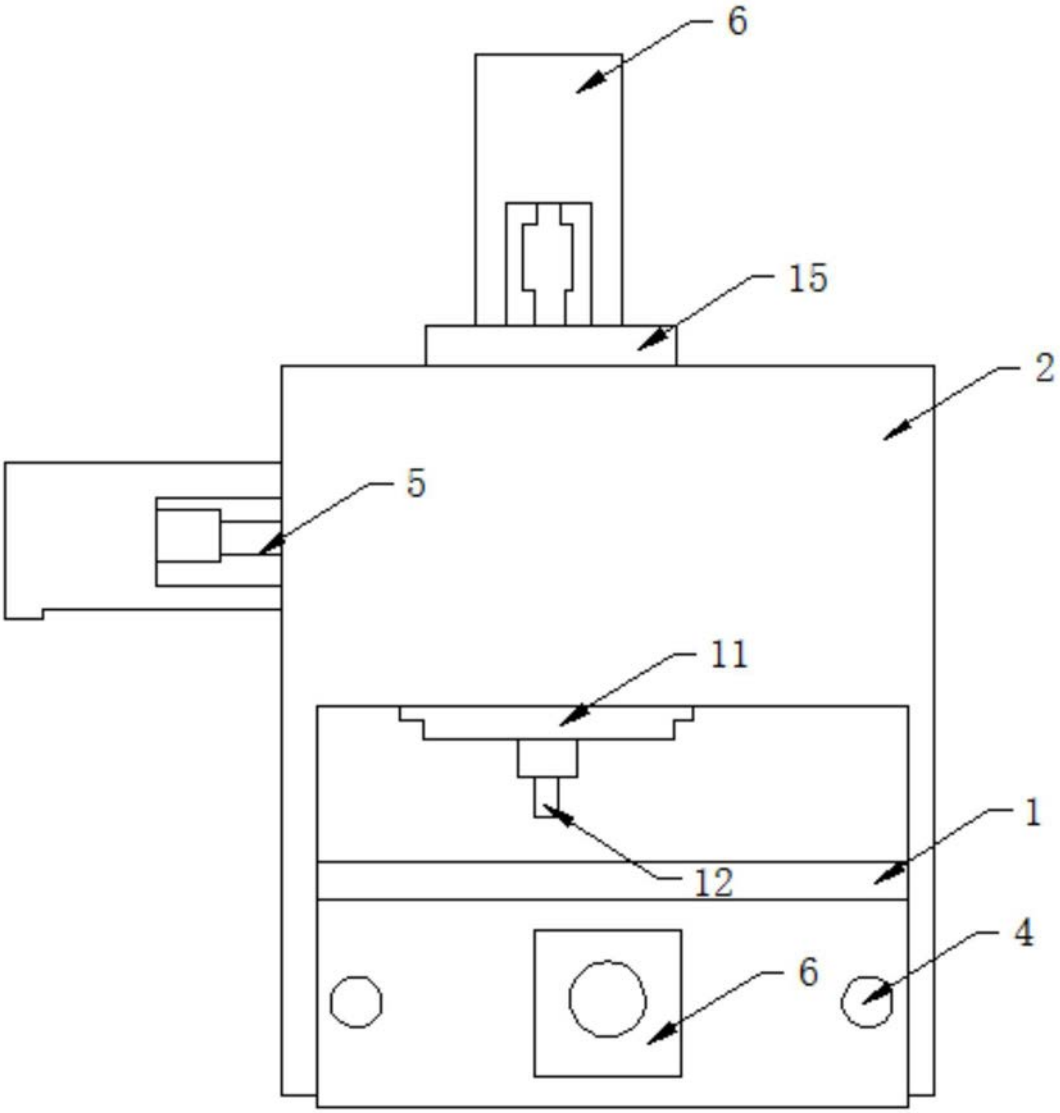

图2

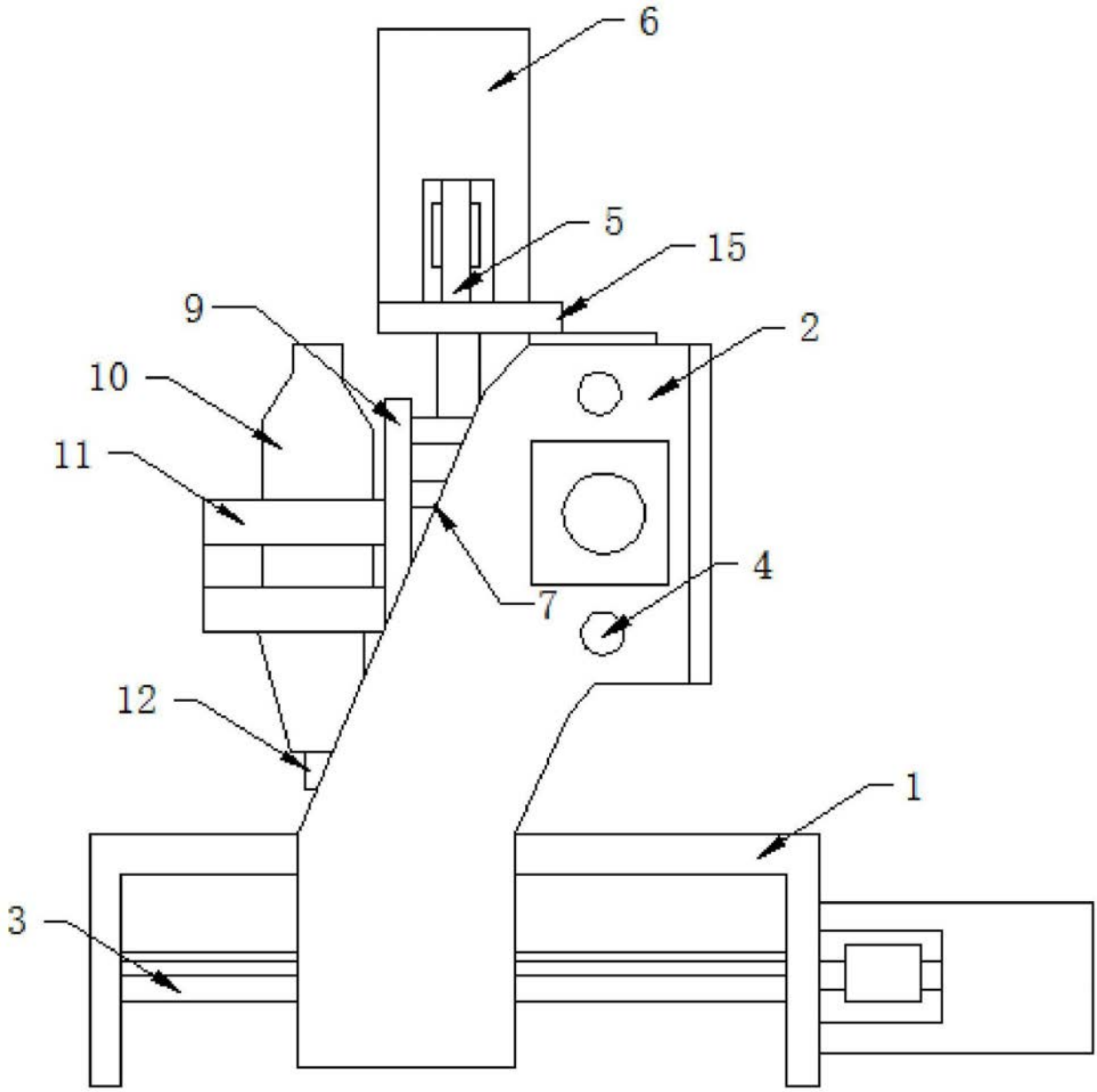

图3