(19)中华人民共和国国家知识产权局

(12)发明专利申请

(10)申请公布号 CN 104594476 A
(43)申请公布日 2015.05.06

(21)申请号 201510039535.4

(22)申请日 2015.01.27

(71)申请人 黄振波
地址 362300 福建省泉州市南安市美林溪一村溪口前79号

(72)发明人 黄振波

(74)专利代理机构 泉州市诚得知识产权代理事务所（普通合伙）35209
代理人 李晓亮

(51)Int.Cl.
E03D 1/26(2006.01)
E03D 1/28(2006.01)
E03D 11/04(2006.01)

权利要求书1页 说明书2页 附图2页

(54)发明名称

一体式蹲便器

(57)摘要

本发明涉及日常用品领域，提供一种结构简单、冲洗效果好、节约冲水量、安装拆卸方便、占用空间小的一体式蹲便器，包括蹲便器盆体、储水箱、出水开关、出水管道、单向阀和减压阀，储水箱设于蹲便器盆体底部，所述单向阀和减压阀均设于储水箱的进水口处，蹲便器盆体位于远离设有排便口的一端上部侧沿设有两个用于出水冲洗便坑槽的入水口，该蹲便器盆体上位于两个入水口之间设有引导两条水流出水交叉向便坑槽冲洗的导流槽，所述蹲便器盆体内位于便坑槽的两侧边上部分别设有水流通道，两条所述水流通道的出水口分别与蹲便器盆体上的入水口相连通，两条所述水流通道的进水口经出水管道均与储水箱的出水口相连通，所述出水开关设于蹲便器盆体上。

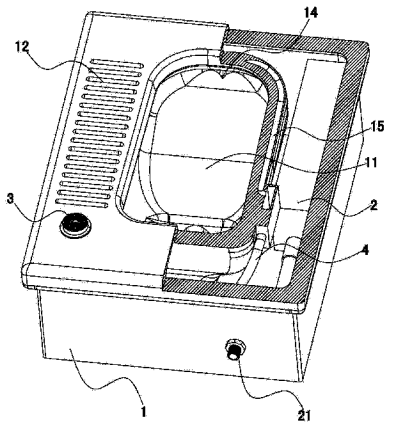

CN 104594476 A

1. 一体式蹲便器，包括蹲便器盆体、储水箱、出水开关和出水管道，该蹲便器盆体中开有一便坑槽，该蹲便器盆体的顶端对应便坑槽的两侧分别设有脚踏台，该蹲便器盆体的便坑槽一端设有供与下水道相连的排便口；其特征在于：还包括单向阀和减压阀，所述储水箱密封设于蹲便器盆体底部，所述储水箱上设有进水口，所述单向阀和减压阀均设于储水箱的进水口处，所述蹲便器盆体位于远离设有排便口的一端上部侧沿设有两个用于出水冲洗便坑槽的入水口，该蹲便器盆体上位于两个入水口之间设有引导两条水流出水交叉向便坑槽冲洗的导流槽，所述蹲便器盆体内位于便坑槽的两侧边上部分别设有水流通道，两条所述水流通道的出水口分别与蹲便器盆体上的入水口相连通，两条所述水流通道的进水口经出水管道均与储水箱的出水口相连通，所述出水开关设于蹲便器盆体上且与储水箱的出水口相连接用于控制储水箱出水口的导通与截止。

2. 根据权利要求 1 所述的一体式蹲便器，其特征在于：所述蹲便器盆体位于排便口上方设有向排便口冲水的入水口，该入水口经出水管道与储水箱的出水口相连通。

3. 根据权利要求 1 所述的一体式蹲便器，其特征在于：所述储水箱包括左、右两个储水仓，左、右两个储水仓分别设于蹲便器盆体底部两侧。

4. 根据权利要求 1 所述的一体式蹲便器，其特征在于：所述蹲便器盆体位于便坑槽两侧边上上部还分别设有喷水孔，该喷水孔分别与两侧的水流通道相连通。

5. 根据权利要求 1 所述的一体式蹲便器，其特征在于：所述蹲便器盆体上的导流槽为人字形导流槽。

一体式蹲便器

技术领域

[0001] 本发明涉及日常用品领域，特别涉及一种一体式蹲便器。

背景技术

[0002] 目前，在日常生活中所用蹲便器的水箱一般都是非密封的，在使用的时候，仅仅靠水的重力产生的冲洗力来充蹲便器，产生的出水压力很小，常常会冲洗不干净，往往需要冲洗两次，而两次冲洗又需等待水箱蓄水，浪费时间、浪费水，给人们的生活带来不便。又通常蹲便器的盆体和水箱都是分别安装的，安装繁杂，水箱安装是明处和挂壁式，水箱的安装高度还需根据水压需求来调整安装，不美观且不易安装，同时占用空间，当要改变房间内布置时，蹲便器安装后移动不易，通常都是将蹲便器的盆体敲坏重新布置后安装新的蹲便器，浪费资源。

发明内容

[0003] 因此，针对上述的问题，本发明提出一种结构简单、冲洗效果好、节约冲水量、安装拆卸方便、占用空间小的一体式蹲便器。

[0004] 为解决此技术问题，本发明采取以下方案：一体式蹲便器，包括蹲便器盆体、储水箱、出水开关和出水管道，该蹲便器盆体中开有一便坑槽，该蹲便器盆体的顶端对应便坑槽的两侧分别设有脚踏台，该蹲便器盆体的便坑槽一端设有供与下水道相连的排便口；还包括单向阀和减压阀，所述储水箱设于蹲便器盆体底部，所述储水箱上设有进水口，所述单向阀和减压阀均设于储水箱的进水口处，所述蹲便器盆体位于远离设有排便口的一端上部侧沿设有两个用于出水冲洗便坑槽的入水口，该蹲便器盆体上位于两个入水口之间设有引导两条水流出水交叉向便坑槽冲洗的导流槽，所述蹲便器盆体内位于便坑槽的两侧边上部分别设有水流通道，两条所述水流通道的出水口分别与蹲便器盆体上的入水口相连通，两条所述水流通道的进水口经出水管道均与储水箱的出水口相连通，所述出水开关设于蹲便器盆体上且与储水箱的出水口相连接用于控制储水箱出水口的导通与截止。

[0005] 进一步的改进，所述蹲便器盆体位于排便口上方设有向排便口冲水的入水口，该入水口经出水管道与储水箱的出水口相连通。

[0006] 进一步的改进，所述储水箱包括左、右两个储水仓，左、右两个储水仓分别设于蹲便器盆体底部两侧。

[0007] 进一步的改进，所述蹲便器盆体位于便坑槽两侧边上上部还分别设有喷水孔，该喷水孔分别与两侧的水流通道相连通。

[0008] 进一步的改进，所述蹲便器盆体上的导流槽为人字形导流槽。

[0009] 通过采用前述技术方案，本发明的有益效果是：通过将密封的储水箱设于蹲便器盆体底部，通过进水口向密封的储水箱进水，使得储水箱内的水产生自然压力，使用时开启出水开关，水经出水管道通过蹲便器盆体的水流通道交叉向便坑槽内冲洗，冲水效果好，冲水量少，同时储水箱和蹲便器盆体一体设置便于安装拆卸，占用空间小，节约资源，本发明

的一体式蹲便器结构简单，造价成本低，可广泛推广应用；通过进一步的设计，即在排便口上方设置入水口，进一步增强了冲洗效果，可快速将便坑槽冲洗干净。

附图说明

[0010] 图 1 是本发明实施例的结构示意图；

图 2 是本发明实施例的另一角度的结构示意图。

具体实施方式

[0011] 现结合附图和具体实施方式对本发明进一步说明。

[0012] 参考图 1、图 2，优选的本发明的一体式蹲便器，包括蹲便器盆体 1、储水箱 2、出水开关 3、出水管道 4、单向阀和减压阀，该蹲便器盆体 1 中开有一便坑槽 11，该蹲便器盆体 1 的顶端对应便坑槽 11 的两侧分别设有脚踏台 12，该蹲便器盆体 1 的便坑槽 11 一端设有供与下水道相连的排便口 13，所述储水箱 2 设于蹲便器盆体 1 底部，所述储水箱 2 上设有进水口 21，所述单向阀和减压阀均设于储水箱 2 的进水口 21 处，所述蹲便器盆体 1 位于远离设有排便口 13 的一端上部侧沿设有两个用于出水冲洗便坑槽 11 的入水口，该蹲便器盆体 1 上位于两个入水口之间设有引导两条水流出水交叉向便坑槽 11 冲洗的导流槽 14，该导流槽 14 为人字形导流槽，所述蹲便器盆体 1 内位于便坑槽 11 的两侧边上部分别设有水流通道 15，两条所述水流通道 15 的出水口分别与蹲便器盆体 1 上的入水口相连通，两条所述水流通道 15 的进水口经出水管道 4 均与储水箱 2 的出水口相连通，所述出水开关 3 设于蹲便器盆体 1 上且与储水箱 2 的出水口相连接用于控制储水箱 2 出水口的导通与截止，所述蹲便器盆体 1 位于排便口上方设有向排便口 13 冲水的入水口，该入水口经出水管道 4 与储水箱 2 的出水口相连通，所述储水箱 2 包括左、右两个储水仓，左、右两个储水仓分别设于蹲便器盆体 1 底部两侧。

[0013] 本发明中蹲便器盆体位于便坑槽两侧边上部还可以分别设置喷水孔，该喷水孔分别与两侧的水流通道相连通，用于增强蹲便器盆体上便坑槽的冲洗。

[0014] 本发明通过将密封的储水箱设于蹲便器盆体底部，通过进水口向密封的储水箱进水，使得储水箱内的水产生自然压力，使用时开启出水开关，水经出水管道通过蹲便器盆体的水流通道交叉向便坑槽内冲洗，冲水效果好，冲水量少，同时储水箱和蹲便器盆体一体设置便于安装拆卸，占用空间小，节约资源，本发明的一体式蹲便器结构简单，造价成本低，可广泛推广应用；通过进一步的设计，即在排便口上方设置入水口，进一步增强了冲洗效果，可快速将便坑槽冲洗干净。

[0015] 尽管结合优选实施方案具体展示和介绍了本发明，但所属领域的技术人员应该明白，在不脱离所附权利要求书所限定的本发明的精神和范围内，在形式上和细节上可以对本发明做出各种变化，均为本发明的保护范围。

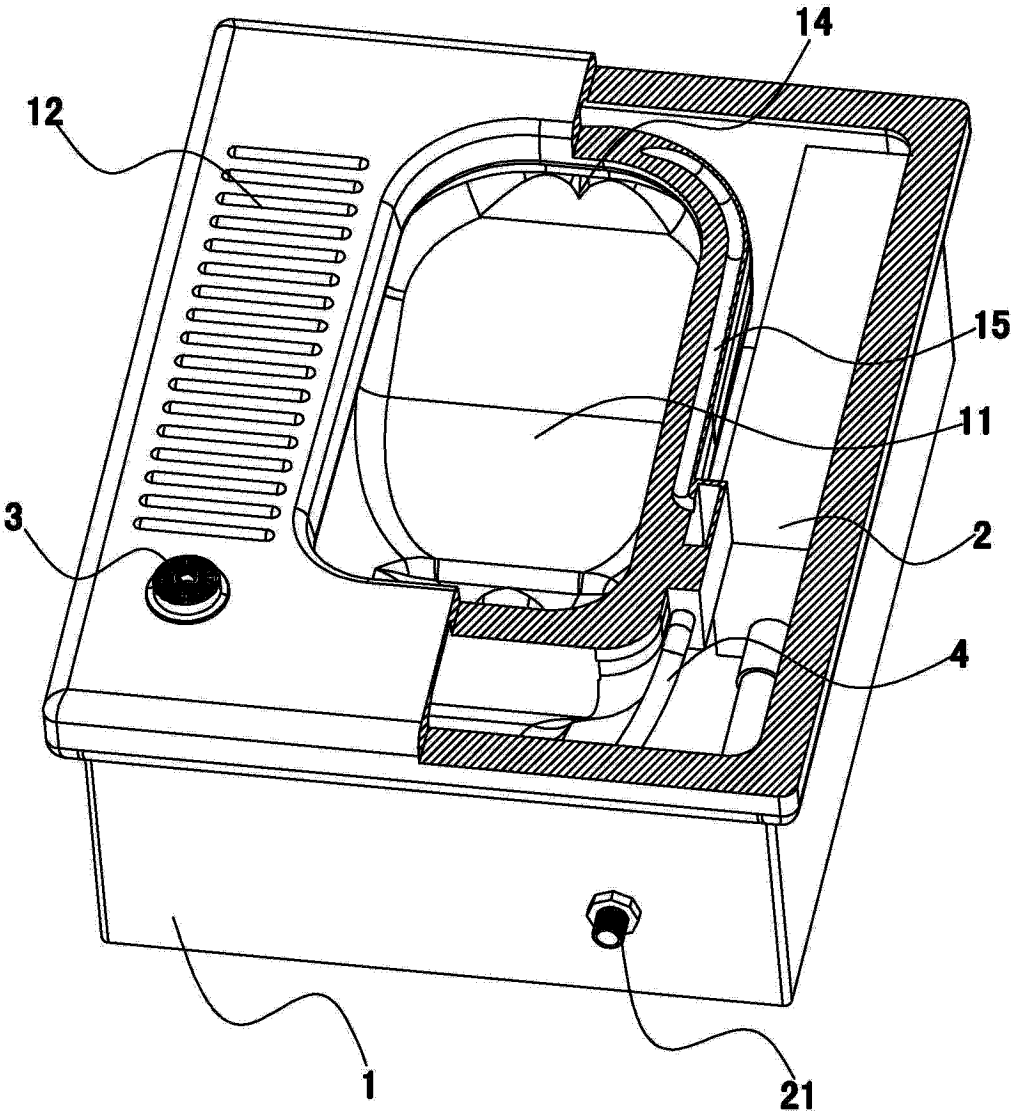

图 1

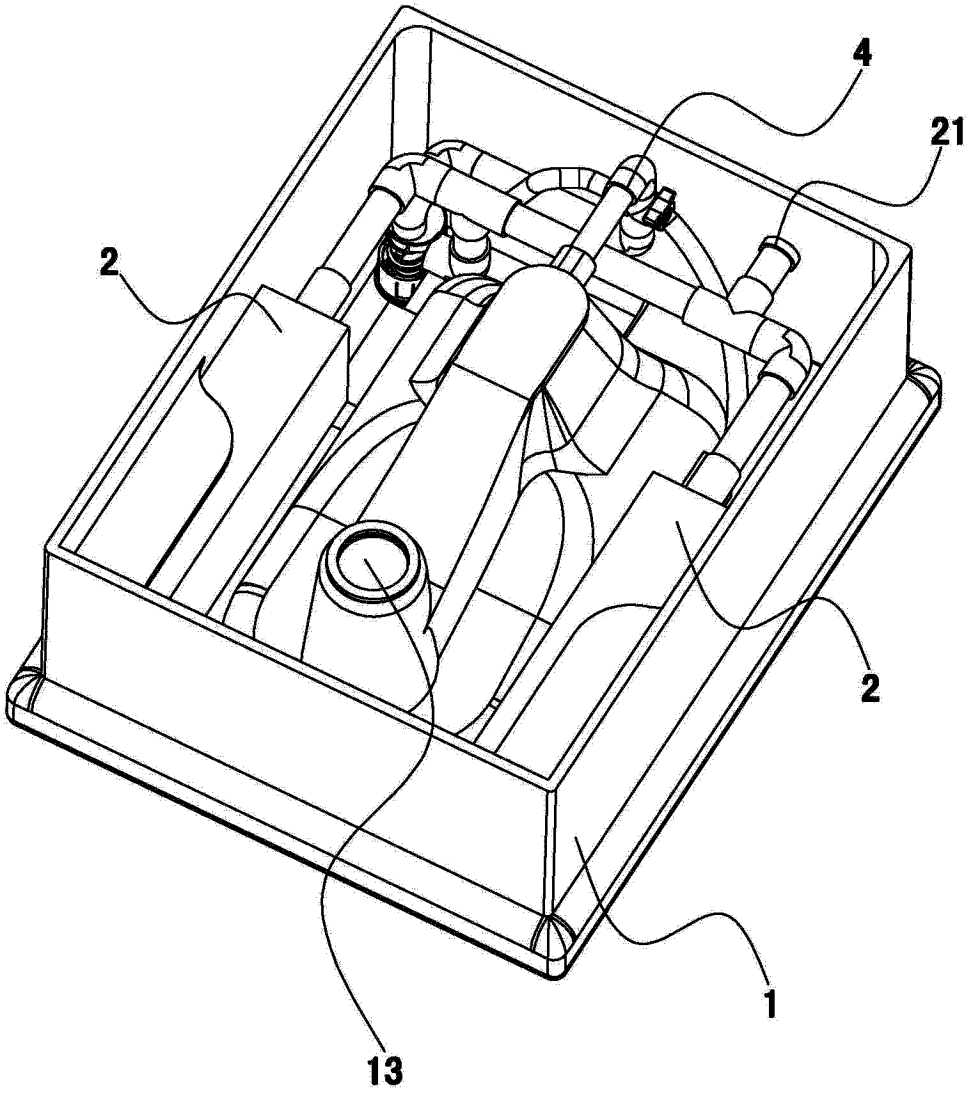

图 2