(19)中华人民共和国国家知识产权局

(12)实用新型专利

(10)授权公告号 CN 202892797 U
(45)授权公告日 2013.04.24

(21)申请号 201220550722.0

(22)申请日 2012.10.25

(73)专利权人 成都动能健身服务有限公司
地址 610020 四川省成都市锦江区总府路18号1栋1单元17层1号

(72)发明人 朱江

(74)专利代理机构 成都天嘉专利事务所（普通合伙）51211
代理人 冉鹏程

(51)Int.Cl.
A63B 23/02(2006.01)
A61H 7/00(2006.01)
A61N 2/08(2006.01)

权利要求书1页 说明书3页 附图2页

(54)实用新型名称

一种仰卧式健身按摩板

(57)摘要

本实用新型公开了一种仰卧式健身按摩板，包括左立柱、右立柱、固定连接在左立柱和右立柱之间的下横撑杆和上横撑杆，左支腿、右支腿、倾斜固定在左支腿、右支腿和下横撑杆上的仰卧板，其特征在于：所述仰卧板表面上固定连接有健身头，健身头均匀分布在仰卧板表面上。本实用新型通过在仰卧板上设置多个健身头，人们在健身过程中身体与板体摩擦增大，身体不易滑动，健身更加容易，具有省力舒适、健身效果好的特点。

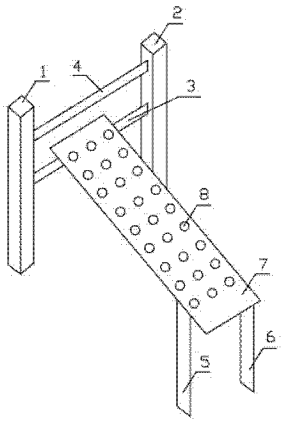

CN 202892797 U

1. 一种仰卧式健身按摩板，包括左立柱（1）、右立柱（2）、固定连接在左立柱（1）和右立柱（2）之间的下横撑杆（3）和上横撑杆（4），左支腿（5）、右支腿（6）、倾斜固定在左支腿（5）、右支腿（6）和下横撑杆（3）上的仰卧板（7），其特征在于：所述仰卧板（7）表面上固定连接有健身头（8），健身头（8）均匀分布在仰卧板（7）表面上。

2. 根据权利要求1所述的一种仰卧式健身按摩板，其特征在于：所述仰卧板（7）两侧固定连接有扶手（9）。

3. 根据权利要求1或2所述的一种仰卧式健身按摩板，其特征在于：所述健身头（8）粘接或插接在仰卧板（7）表面上。

4. 根据权利要求1或2所述的一种仰卧式健身按摩板，其特征在于：所述健身头（8）内设置有磁块（10）。

5. 根据权利要求1或2所述的一种仰卧式健身按摩板，其特征在于：所述健身头（8）形状呈半球状。

一种仰卧式健身按摩板

技术领域

[0001] 本实用新型涉及到健身器材领域，尤其涉及一种健身效果好且健身舒适的仰卧式健身按摩板。

背景技术

[0002] 随着人们生活水平的不断提高，健身这一运动越来越受到人们的重视。考虑到居住环境与居住条件，一个适合自己家庭氛围和居住条件的健身器材显得尤为重要，也是提升生活品质必不可少的物件。一般来说，单一功能的健身器占地较小，一些功能比较多的健身器在家中使用时，有些功能由于空间的限制，并不能真正发挥作用；而且如果占地过大，每次使用都需要安装或者搬动，也会大大降低健身的热情。

[0003] 目前，虽有各种健身器市售，它们的功能较为繁多，能满足健身者选择具体的健身项目进行健身，但市售健身器的价格普遍十分昂贵，小则几千元一台，大则上万元一台，就算最普通的也要几百元，往往令普通消费者望而却步。在现实生活中，不少中老年人的健身并不依赖于功能齐全、款式讲究的市售健身器材。中老年人往往选择的健身器材是一些比较简单且较为实用的器材，不仅能够达到健身的目的，而且健身成本也相对较低。

[0004] 其中，尤以健身板是不少中老年人喜欢选用的健身器材，现有技术中的健身板一般功能较为单一，通常只能用来做仰卧起坐，健身板大都是水平式，健身效果欠佳。

[0005] 公开号为 CN 201744126U，公开日为 2011 年 02 月 16 日的中国专利文献公开了一种仰卧健身板，包括埋设在地面中的左右两立柱、安装在左右两立柱之间的横撑、埋设在地面中的左右两支腿以及紧固在左右两支腿和横撑上的仰卧板，其特征在于：横撑高于左右两支腿，仰卧板为倾斜式，左右两立柱之间位于横撑的上面还安装有上横撑，上横撑上面固定有一个长倒 U 形扶手。该中国专利文献公开的仰卧健身板可以以头高脚低的姿势完成仰卧起坐、后撑起坐、双腿曲伸等运动，功能较为多样，但是，由于仰卧板光滑平整，人们在健身过程中身体容易滑动，健身更费力，不仅舒适度欠佳且健身效果也不好，不能达到真正锻炼的目的。

实用新型内容

[0006] 本实用新型为了克服上述现有技术的缺陷，提供一种仰卧式健身按摩板，本实用新型通过在仰卧板上设置多个健身头，人们在健身过程中身体与板体摩擦增大，身体不易滑动，健身更加容易，具有省力舒适、健身效果好的特点。

[0007] 本实用新型通过下述技术方案实现：

[0008] 一种仰卧式健身按摩板，包括左立柱、右立柱、固定连接在左立柱和右立柱之间的下横撑杆和上横撑杆，左支腿、右支腿、倾斜固定在左支腿、右支腿和下横撑杆上的仰卧板，其特征在于：所述仰卧板表面上固定连接有健身头，健身头均匀分布在仰卧板表面上。

[0009] 所述仰卧板两侧固定连接有扶手。

[0010] 所述健身头粘接或插接在仰卧板表面上。

[0011] 所述健身头内设置有磁块。

[0012] 所述健身头形状呈半球状。

[0013] 使用时，人们躺在仰卧板上，由于仰卧板是倾斜设置的，且在仰卧板表面上固定连接有健身头，健身头均匀分布在仰卧板表面上，健身头一方面可以对人的背部进行按摩，另一方面也增加了人的背部与仰卧板的摩擦力，人在做仰卧起坐的时候，人的背部不会在仰卧板上滑动，从而更加省力且达到了锻炼效果。

[0014] 与现有技术相比，本实用新型的有益效果主要表现在以下几个方面：

[0015] 一、本实用新型中，相较于公开号为 CN 201744126U，公开日为 2011 年 02 月 16 日的中国专利文献而言，通过在仰卧板表面上固定连接有健身头，健身头均匀分布在仰卧板表面上，健身头一方面可以对人的背部进行按摩，另一方面也增加了人的背部与仰卧板的摩擦力，人在做仰卧起坐的时候，人的背部不会在仰卧板上滑动，从而更加省力且达到了锻炼效果。

[0016] 二、本实用新型中，相较于公开号为 CN 201744126U，公开日为 2011 年 02 月 16 日的中国专利文献而言，通过在仰卧板两侧固定连接扶手，人们在锻炼过程中，如果累了就可以双手抓住扶手进行锻炼，进一步提高锻炼效果。

[0017] 三、本实用新型中，相较于公开号为 CN 201744126U，公开日为 2011 年 02 月 16 日的中国专利文献而言，通过在健身头内设置磁块，人们在使用过程中健身头不仅能对人的背部进行按摩，而且磁块能够起到一定的磁疗效果。

[0018] 四、本实用新型中，相较于公开号为 CN 201744126U，公开日为 2011 年 02 月 16 日的中国专利文献而言，通过将健身头设置呈半球状，对人的背部贴合更好，从而起到更好的按摩作用。

[0019] 因此本实用新型与该专利文件不论是从技术方案，还是所达到的技术效果上均存在明显区别。

附图说明

[0020] 下面将结合说明书附图和具体实施方式对本实用新型作进一步的详细说明，其中：

[0021] 图 1 为本实用新型的结构示意图

[0022] 图 2 为本实用新型实施例的结构示意图

[0023] 图 3 为本实用新型健身头剖视图

[0024] 图中标记：1、左立柱，2、右立柱，3、下横撑杆，4、上横撑杆，5、左支腿，6、右支腿，7、仰卧板，8、健身头，9、扶手，10、磁块。

具体实施方式

[0025] 实施例 1

[0026] 如图 1 所示，一种仰卧式健身按摩板，包括左立柱 1、右立柱 2、固定连接在左立柱 1 和右立柱 2 之间的下横撑杆 3 和上横撑杆 4，左支腿 5、右支腿 6、倾斜固定在左支腿 5、右支腿 6 和下横撑杆 3 上的仰卧板 7，所述仰卧板 7 表面上粘接有健身头 8，健身头 8 均匀分布在仰卧板 7 表面上，所述健身头 8 形状呈半球状。

[0027] 实施例 2

[0028] 如图 2 所示，一种仰卧式健身按摩板，包括左立柱 1、右立柱 2、固定连接在左立柱 1 和右立柱 2 之间的下横撑杆 3 和上横撑杆 4，左支腿 5、右支腿 6、倾斜固定在左支腿 5、右支腿 6 和下横撑杆 3 上的仰卧板 7，所述仰卧板 7 表面上粘接有健身头 8，健身头 8 均匀分布在仰卧板 7 表面上，所述健身头 8 形状呈半球状，所述仰卧板 7 两侧固定连接有扶手 9。

[0029] 实施例 3

[0030] 如图 2 和图 3 所示，一种仰卧式健身按摩板，包括左立柱 1、右立柱 2、固定连接在左立柱 1 和右立柱 2 之间的下横撑杆 3 和上横撑杆 4，左支腿 5、右支腿 6、倾斜固定在左支腿 5、右支腿 6 和下横撑杆 3 上的仰卧板 7，所述仰卧板 7 表面上插接有健身头 8，健身头 8 均匀分布在仰卧板 7 表面上，所述健身头 8 形状呈半球状，所述仰卧板 7 两侧固定连接有扶手 9，所述健身头 8 内设置有磁块 10。

[0031] 使用时，人们躺在仰卧板 7 上，由于仰卧板 7 是倾斜设置的，且在仰卧板 7 表面上固定连接有健身头 8，健身头 8 均匀分布在仰卧板 7 表面上，健身头 8 一方面可以对人的背部进行按摩，另一方面也增加了人的背部与仰卧板 7 的摩擦力，人在做仰卧起坐的时候，人的背部不会在仰卧板 7 上滑动，从而更加省力且达到了锻炼效果。

[0032] 当然，本领域普通技术人员还可以根据上述实施例做出各种变形，但均应落入本实用新型权利要求保护范围之内。

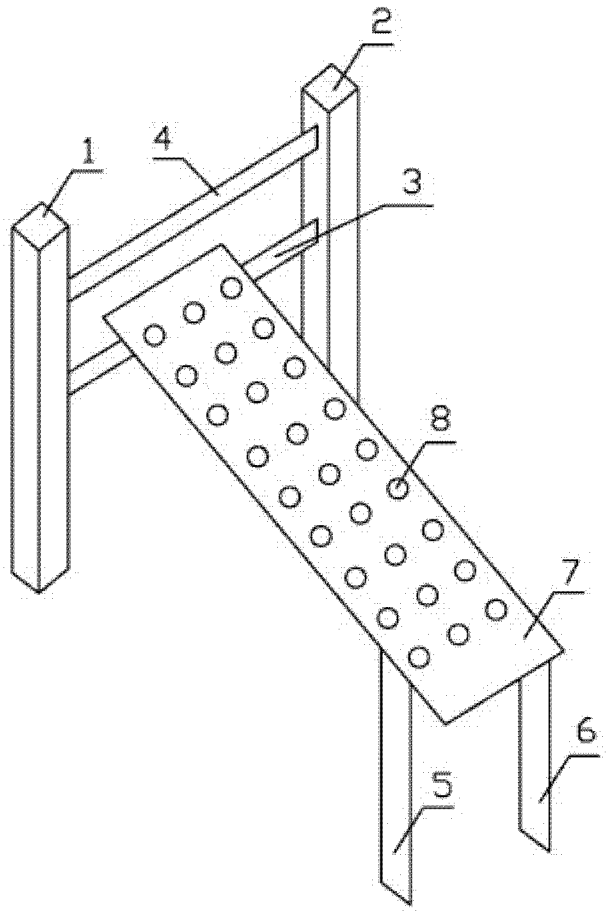

图 1

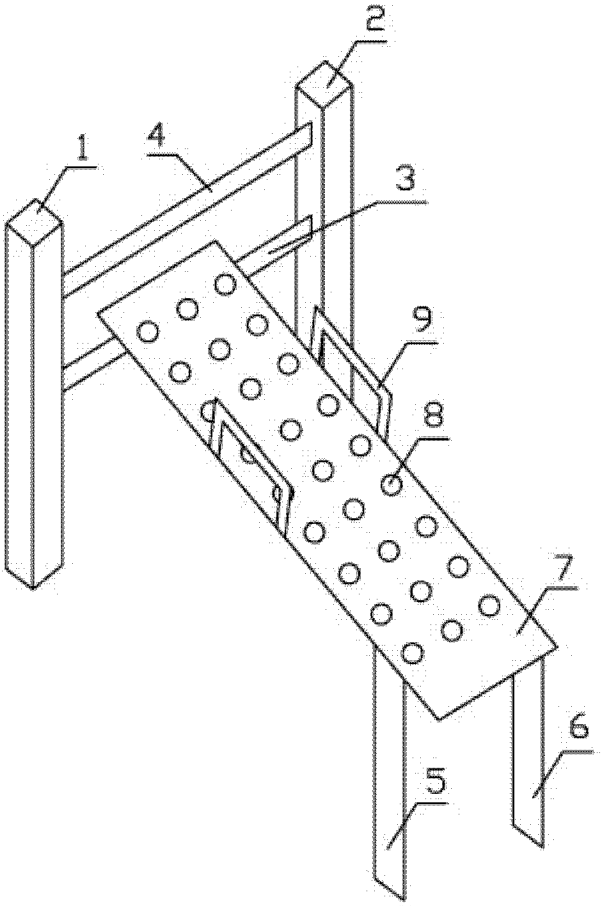

图 2

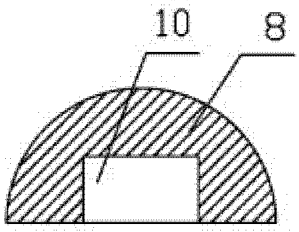

图 3